4

SISTEMI DI ASSEMBLAGGIO

FASTENER SYSTEMS

4.1 Sistemi di montaggio

Sistemi di assemblaggio per mobili

4.05 Supporto Rostro
4.07 Supporto Escac
4.08 Montaggio System Ø10
4.10 Montaggio System Ø14
4.12 Montaggio System Ø15
4.13 Montaggio System Ø16
4.15 Eccentrici T12
4.16 Eccentrici K12
4.18 Eccentrici T15
4.22 Eccentrici Ø16
4.23 Eccentrici Ø25
4.24 Eccentrici Trik Ø35
4.25 Eccentrici Big Ø35
4.26 Agganci Ø35

Sistemi di montaggio

4.26 Blocchetti con eccentrico interno
4.27 Supporto Normal 720
4.27 Agganci Block System
4.28 Squadrette di unione
4.29 Fermaschiene
4.30 Sistemi di unione a pressione

4.1 Mounting systems

Furniture assembly systems

4.05 Rostro support
4.07 Escac support
4.08 Ø10 System assembling
4.10 Ø14 System assembling
4.12 Ø15 System assembling
4.13 Ø16 System assembling
4.15 T12 cams
4.16 K12 cams
4.18 T15 cams
4.22 Ø16 cams
4.23 Ø25 cams
4.24 Ø35 Trik cam
4.25 Ø35 Big cams
4.26 Ø35 assembling

Mounting systems

4.26 Internal cam fasteners
4.27 Normal 720 fasteners
4.27 Block System fasteners
4.28 Joint braces
4.29 Back panel fasteners
4.30 Knock-in fasteners

4.2 Reggipiani per mobili

Sistema interparete per ripiani

4.33 Supporti Uniblock
4.34 Supporti Fix Ø20
4.35 Supporti Luna
4.36 Supporti Monoghost 12
4.37 Supporti 120/A Ø19
4.38 Supporti 520/A Ø25
4.38 Supporti ISI Ø15

Reggipiani per legno

4.39 Reggipiani per legno

Reggipiani per vetro

4.43 Reggipiani per vetro

4.2 Shelf supports

Shelf fastener systems

4.33 Uniblock supports
4.34 Ø20 Fix supports
4.35 Luna supports
4.36 Monoghost 12 supports
4.37 Ø19 Insert fasteners
4.38 Ø25 Insert fasteners
4.38 Ø15 Insert fasteners

Wooden shelf supports

4.39 Wooden shelf supports

Glass shelf supports

4.43 Glass shelf supports

4.3 Viti, bussole, paracolpi e coprifori

Viti e bussole

4.49 Viti metriche
4.51 Viti Euro
4.51 Viti dirette per chiave esagonale
4.52 Viti TSP pozidrive autofilettanti
4.54 Punte, portapunte e chiavi esagonali
4.55 Bussole

Paracolpi e coprifori

4.58 Paracolpi
4.59 Coprifori

4.3 Screws, sockets, bumpers and covercaps

Screws and sockets

4.49 Metric screws
4.51 Euro screws
4.51 Self-tapping allen screws
4.52 Self-tapping pozidrive screws
4.54 Bits, bit holders and allen keys
4.55 Sockets

Bumpers and covercaps

4.58 Bumpers
4.59 Covercaps

4.4 Sistemi di assemblaggio a parete

Reggimensole a parete

4.63 Reggimensole a parete

Reggipensili per moduli

4.67 Reggipensile per moduli base appesi
4.69 Reggipensili per moduli alti

4.4 Wall fastener systems

Wall fastener systems

4.63 Wall shelf supports

Suspended module hangers

4.67 Hanging bracket for suspended lower modules
4.69 Suspended high module hangers

4.1
03/30

SISTEMI DI MONTAGGIO

Sistemi di assemblaggio per mobili

4.05 Supporto Rostro
4.07 Supporto Escac
4.08 Montaggio System Ø10
4.10 Montaggio System Ø14
4.12 Montaggio System Ø15
4.13 Montaggio System Ø16
4.15 Eccentrici T12
4.16 Eccentrici K12
4.18 Eccentrici T15
4.22 Eccentrici Ø16
4.23 Eccentrici Ø25
4.24 Eccentrici Trik Ø35
4.25 Eccentrici Big Ø35
4.26 Agganci de Ø35

Sistemi di montaggio

4.26 Blocchetti con eccentrico interno
4.27 Supporto Normal 720
4.27 Agganci Block System
4.28 Squadrette di unione
4.29 Fermaschiene
4.30 Sistemi di unione a pressione

MOUNTING SYSTEMS

Furniture assembly systems

4.05 Rostro support
4.07 Escac support
4.08 Ø10 System assembling
4.10 Ø14 System assembling
4.12 Ø15 System assembling
4.13 Ø16 System assembling
4.15 T12 cams
4.16 K12 cams
4.18 T15 cams
4.22 Ø16 cams
4.23 Ø25 cams
4.24 Ø35 Trik cam
4.25 Ø35 Big cams
4.26 Ø35 assembling

Mounting systems

4.26 Internal cam fasteners
4.27 Normal 720 fasteners
4.27 Block System fasteners
4.28 Joint braces
4.29 Back panel fasteners
4.30 Knock-in fasteners

SUPPORTO ROSTRO
ROSTRO SUPPORT

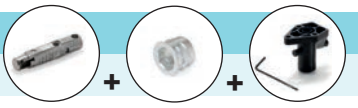

Aggancio Rostro
Rostro catch

Cod.		
40104	**01**	250

Zama / Zamak

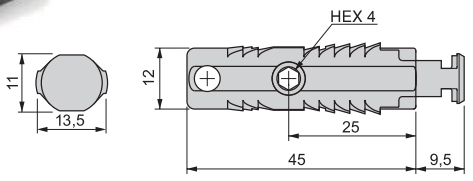

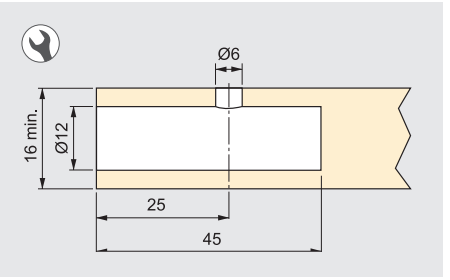

Bussola zama
Zamak socket

Cod.		
40106	**01**	250

Zama / Zamak

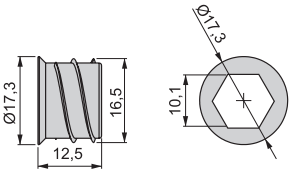

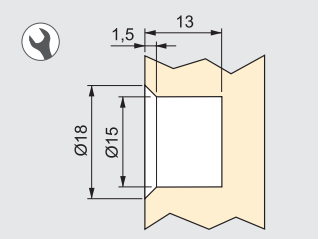

Bussola doppia
Double socket

Cod.		
40107	**01**	125

Zama / Zamak

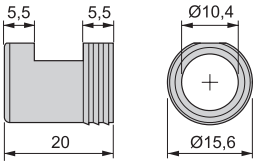

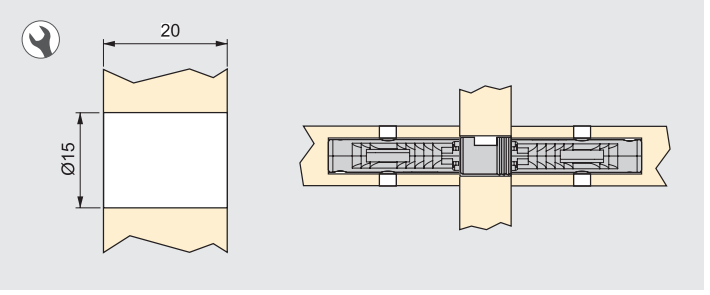

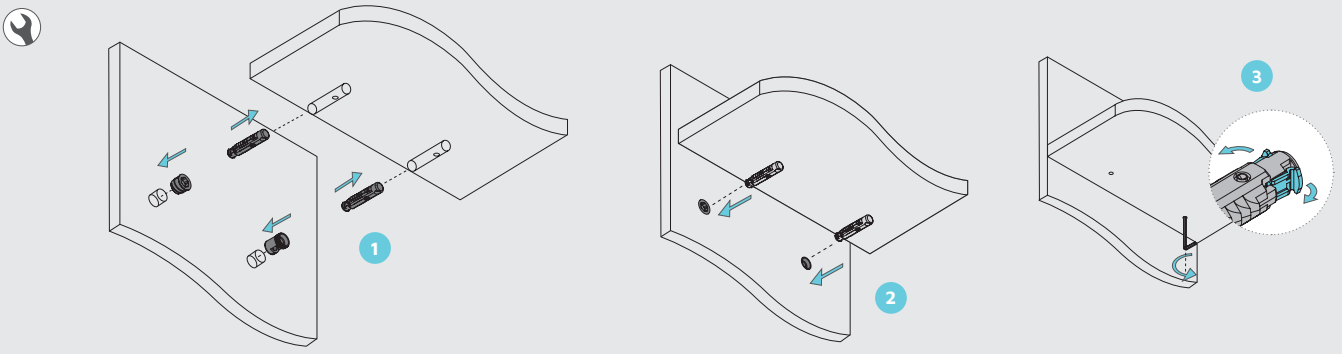

- Sistema di giunzione per mobili completamente nascosto e dal fissaggio molto forte.
- A joining system for furniture that is practically hidden and with high strength tightening.

01 | Zama grezza / Natural zamak
07 | Nichelato / Nickel plated
17 | Plastica nera / Black plastic

Regolabile Rostro

Rostro leveller

Cod.	
40108	**17**	25

Tecnoplastica e acciaio
Plastic and steel

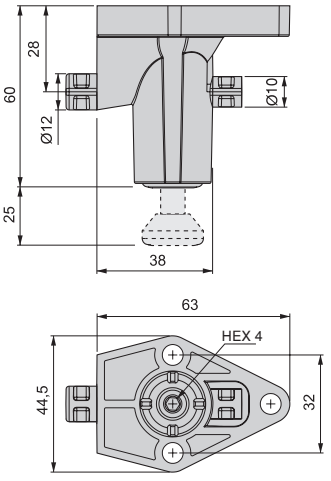

*Include una chiave esagonale per confezione.
*Each box contains one Allen key.

Chiave per regolabile Rostro

Allen key for Rostro leveller

Cod.	
40133	**07**	1

Acciaio / Steel

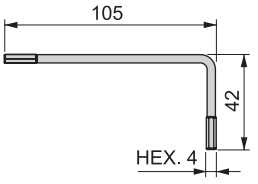

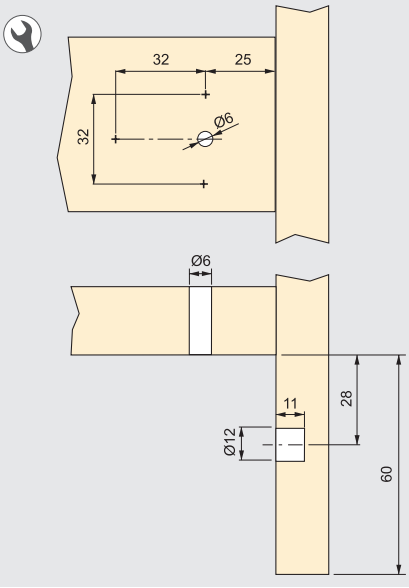

MONTAGGIO REGOLABILE CON AGGANCIO ROSTRO
LEVELLER WITH ROSTRO CATCH ASSEMBLY

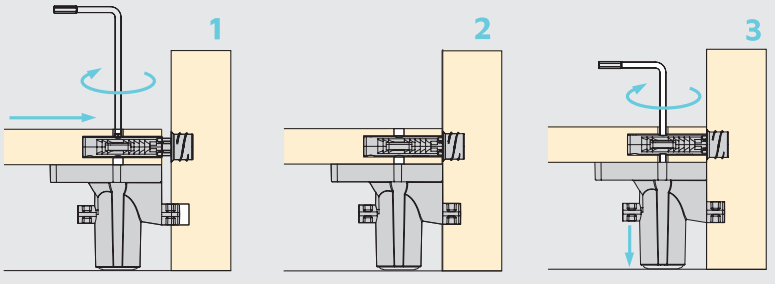

SUPPORTO ESCAC
ESCAC SUPPORT

Regolabile
Leveller

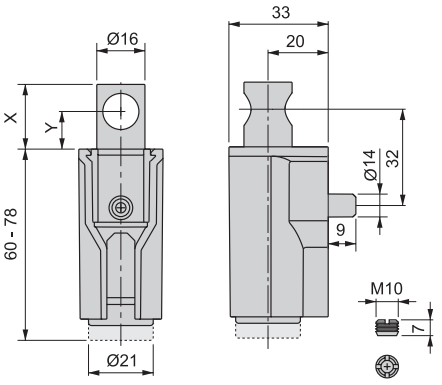

X	Y	E	Cod.		
20,5	11	22	**40076**	**05**	100
24	12,5	25	**40075**	**05**	100

Acciaio, tecnoplastico e zama
Steel, plastic and zamak

- Doppia funzione sia come aggancio system sia come livellatore.
- Per azionare il piedino usare una chiave esagonale da 4.

- Double function as both fastening system and leveller.
- Use hexagon key 4.

Tirante
Bolt

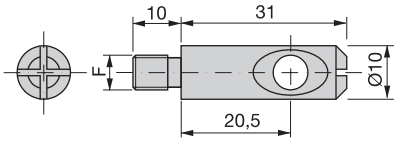

F	Cod.		
M6	**81948**	**05**	1.000
M8	**81947**	**05**	1.000

Acciaio / Steel

Copriforo
Covercap

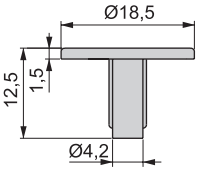

Cod.		
40077	**15**	2.000

Tecnoplastica / Plastic

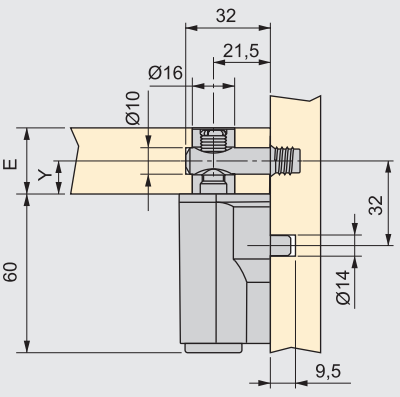

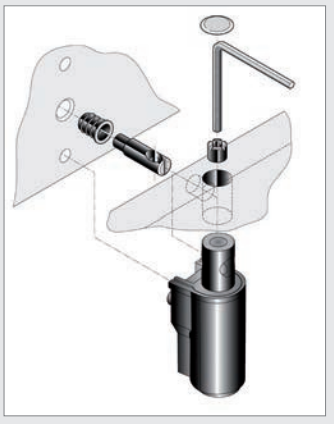

05 | Zincato bianco / Zinc plated
09 | Zincato nero / Black zinc plated
15 | Plastica bianca / White plastic

MONTAGGIO SYSTEM Ø10
Ø10 SYSTEM ASSEMBLING

Ø10

Boccola
Housings

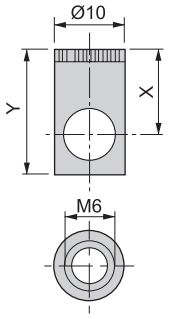

X	Y		Cod.			
7	12,5	14	**80126**	**05**	**09**	2.000
8	14	16	**80125**	**05**	**09**	2.000
9	15	18	**80124**	**05**	-	2.000
13	19	26	**80122**	**05**	-	2.000

Acciaio / Steel

Vite a cono
Conical screw

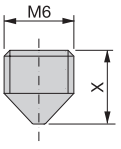

X		Testa Head	Cod.			
6,5	12	HEX 3	**51293**	**05**	-	500
8	14-16-18-22-26	HEX 3	**70090**	-	**09**	2.000
8	14-16-18-22-26	PZ-2	**80103**	**05**	-	2.000

Acciaio / Steel

- Fabbricato in acciaio stampato.
- Made of molded steel.

Tirante
Bolt

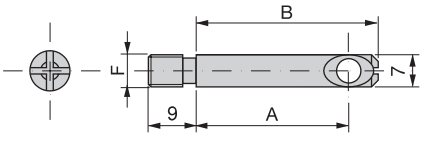

A	B	F	Cod.		
18,5	26	UE M6 ITA 6MA	**80130**	**05**	1.000
20	27	UE M6 ITA 6MA	**80129**	**05**	1.000
28,5	36	UE M6 ITA 6MA	**80128**	**05**	1.000
30	36	UE M6 ITA 6MA	**80127**	**05**	1.000

Acciaio / Steel

- Fabbricato in acciaio tornito.
- Made of spun steel.

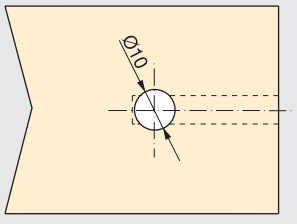

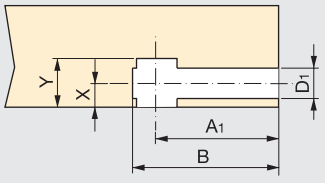

Tirante Bolt A	Foratura Drilling A_1
18,5	20
20	21,5
28,5	30
30	31,5

Tirante Bolt Ø	Foratura Drilling D_1
6	Ø6,5
7	Ø7,5

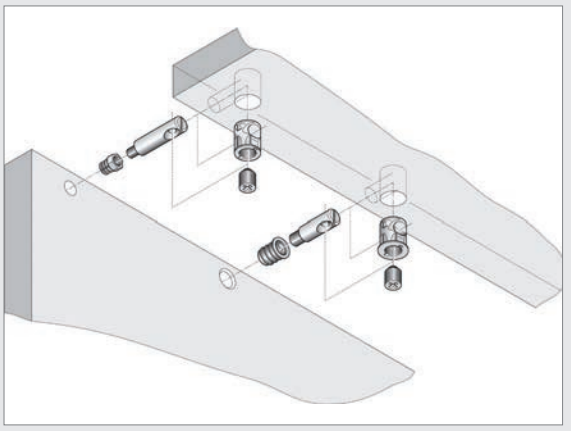

Tirante doppio
Double bolt

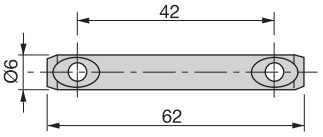

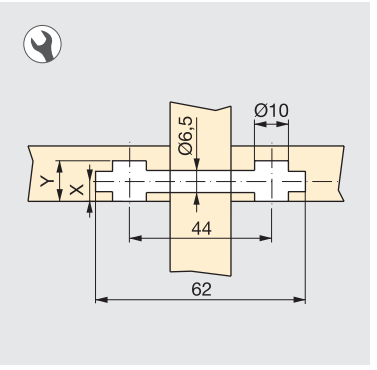

Cod.		
52323	**05**	1.000

Acciaio / Steel

- Fabbricato in acciaio tornito.
- Made of spun steel.

Tirante doppio 90°
Double 90° bolt

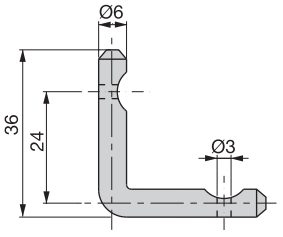

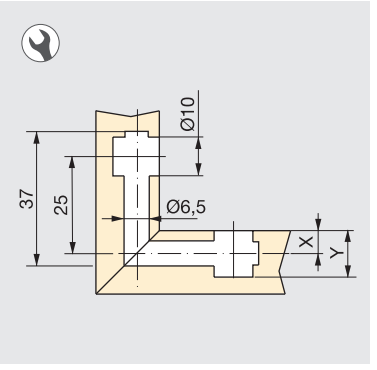

Cod.		
51364	**05**	1.000

Acciaio / Steel

- Fabbricato in acciaio tornito.
- Made of spun steel.

Tirante snodato
Double articulated bolt

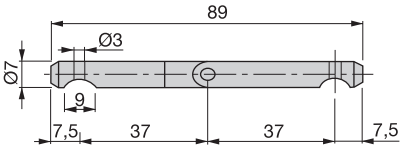

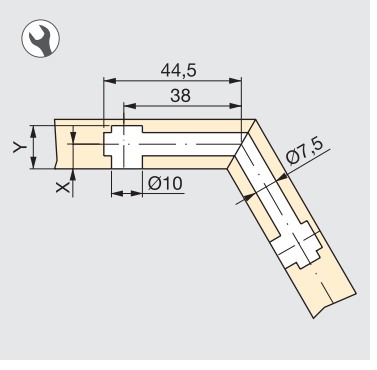

Cod.		
50122	**05**	500

Acciaio / Steel

- Fabbricato in acciaio tornito.
- Made of spun steel.

MONTAGGIO SYSTEM Ø14
Ø14 SYSTEM ASSEMBLING

Ø14

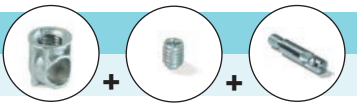

Boccola
Housings

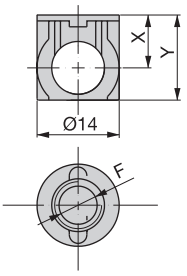

X	Y	F		Cod.			
7	12	UE M8x1 ITA 8MB	14	**80312**	-	**05**	1.000
8	14	UE M8x1 ITA 8MB	16	**80106**	-	**05**	1.000
9	14,5	UE M8x1 ITA 8MB	18	**44351**	**01**	**05**	1.000
9	14,5	UE M8 ITA 8MA	18	**44172**	**01**	**05**	1.000
10	15,5	UE M8x1 ITA 8MB	20	**80350**	-	**05**	1.000

Zama / Zamak

Boccola con bordo
Housing with cover rim

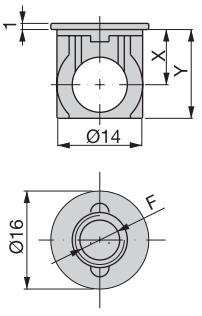

X	Y	F		Cod.		
9	14,5	UE M8x1 ITA 8MB	18	**44349**	**05**	1.000
9	14,5	UE M8 ITA 8MA	18	**44170**	**05**	1.000
12,5	18	UE M8 ITA 8MA	25	**80087**	**05**	1.000

Zama / Zamak

Vite a cono
Conical screw

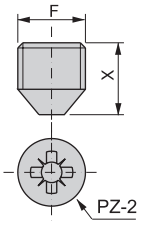

X	F		Cod.		
8,5	UE M8x1 ITA 8MB	14-16-18	**81461**	**05**	1.000
8,5	UE M8 ITA 8MA	18	**81462**	**05**	1.000
10	UE M8x1 ITA 8MB	20	**81118**	**05**	1.000
10	UE M8 ITA 8MA	20	**81119**	**05**	1.000
12	UE M8 ITA 8MA	25	**81121**	**05**	1.000

Acciaio / Steel

- Fabbricato in acciaio stampato.
- Made of molded steel.

X	F		Cod.		
10	UE M8 ITA 8MA	18	**80690**	**05**	1.000

Zama / Zamak

Tirante
Bolt

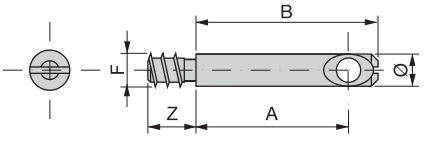

A	B	Z	Ø	F	Cod.		
18,5	26	9	7	EU M6 ITA 6MA	**80130**	**05**	1.000
20	27	8	8	EU M8 ITA 8MA	**80109**	**05**	1.000
20	27	9	7	EU M6 ITA 6MA	**80129**	**05**	1.000
28,5	36	9	7	EU M6 ITA 6MA	**80128**	**05**	1.000
30	36	9	7	EU M6 ITA 6MA	**80127**	**05**	1.000

Acciaio / Steel

- Fabbricato in acciaio tornito.
- Made of spun steel.

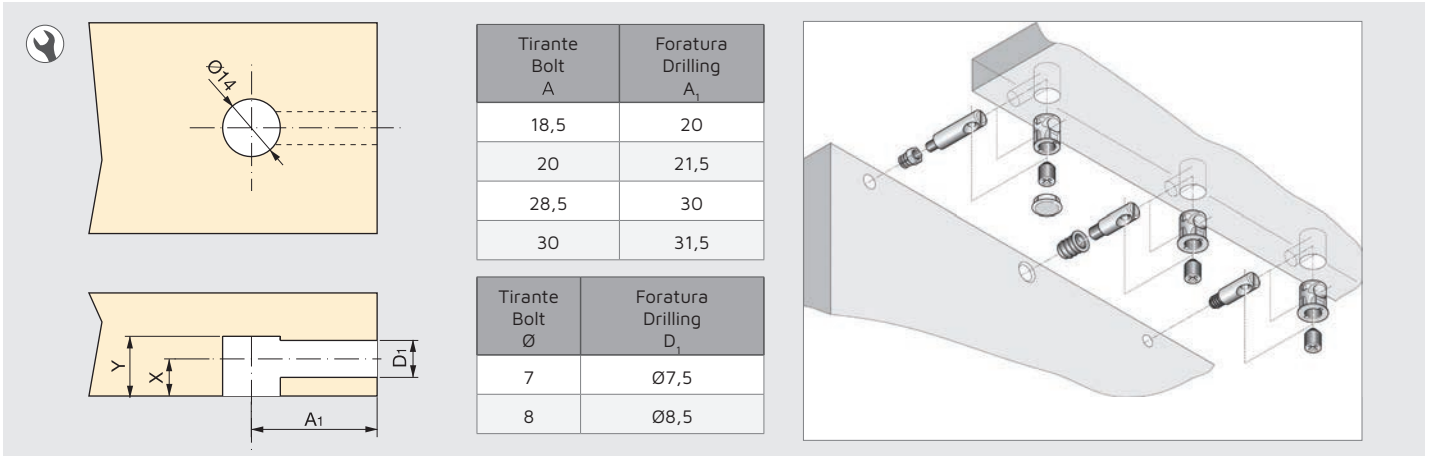

Tirante Bolt A	Foratura Drilling A_1
18,5	20
20	21,5
28,5	30
30	31,5

Tirante Bolt Ø	Foratura Drilling D_1
7	Ø7,5
8	Ø8,5

Tirante doppio
Double bolt

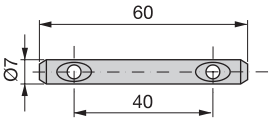

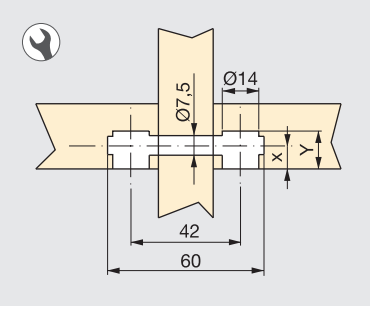

Cod.		
84108	**05**	500

Acciaio / Steel

- Fabbricato in acciaio tornito.
- Made of spun steel.

Tirante doppio 90°
Double 90° bolt

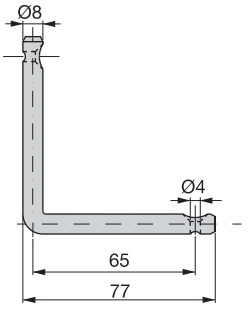

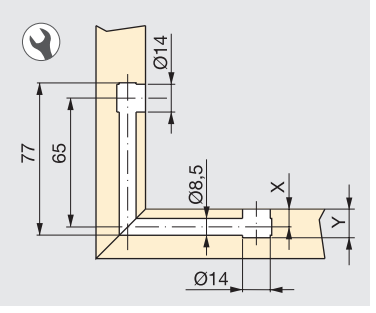

Cod.		
80117	**05**	250

Acciaio / Steel

- Fabbricato in acciaio tornito.
- Made of spun steel.

Copriforo per vite a cono
Screw covercap

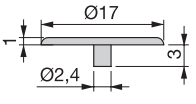

Cod.		
90719	**15**	1.000

Tecnoplastica / Plastic

Copriforo per foro
Drill-hole covercap

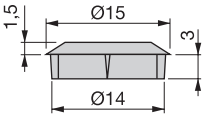

Cod.		
90107	**15**	1.000

Tecnoplastica / Plastic

MONTAGGIO SYSTEM Ø15
Ø15 SYSTEM ASSEMBLING

Ø15

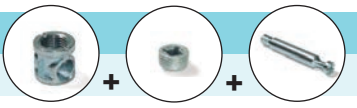

Boccola
Housings

NEW

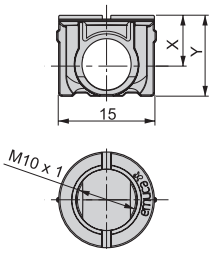

	X	Y	Cod.		
16	8	12,5	**42053**	**05**	1.000
18	9	13,5	**42052**	**05**	1.000

Zama / Zamak

Vite a cono
Conical screw

NEW

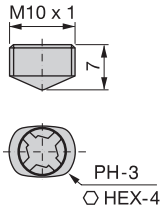

	Cod.		
16 - 18	**41341**	**05**	1.000

Zama / Zamak

Tirante
Bolt

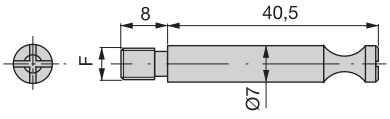

F	Cod.		
UE M6 ITA 6MA	**80048**	**05**	1.000

Acciaio / Steel

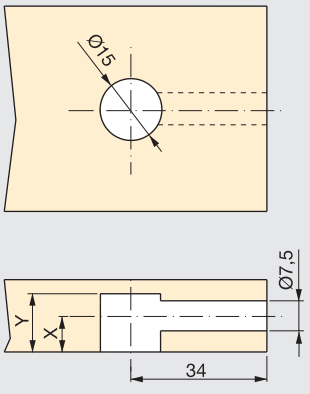

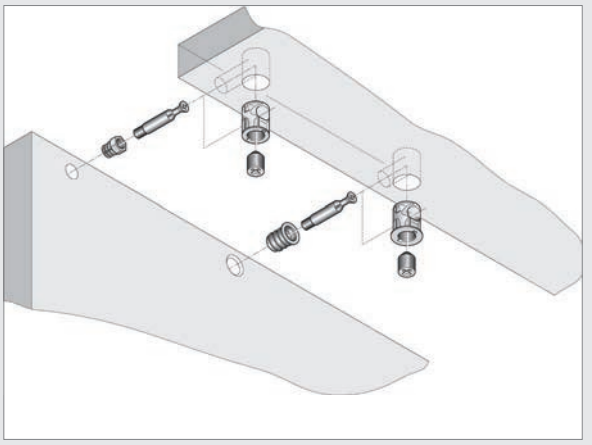

MONTAGGIO SYSTEM Ø16

Ø16 SYSTEM ASSEMBLING

Ø16

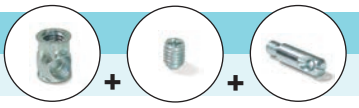

Boccola

Housings

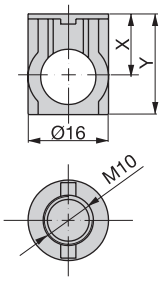

X	Y		Cod.		
11	18	22	**80339**	**05**	1.000
12,5	20	25	**80338**	**05**	1.000
15	22	30	**81156**	**05**	1.000

Zama / Zamak

Regolabili
Levellers
2

Boccola con bordo

Housing with cover rim

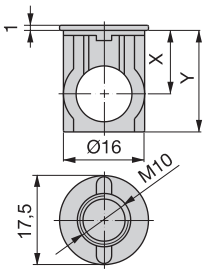

X	Y		Cod.		
12,5	20	25	**80336**	**05**	1.000

Zama / Zamak

Vite a cono

Conical screw

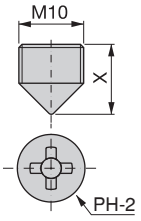

X		Cod.		
13	25	**82098**	**05**	1.000
17	30	**81335**	**05**	1.000

Acciaio / Steel

- Fabbricato in acciaio stampato.
- Made of molded steel.

Vite a cono

Conical screw

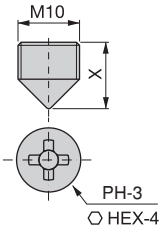

X		Cod.		
12	22	**80693**	**05**	1.000

Zama / Zamak

Tirante

Bolt

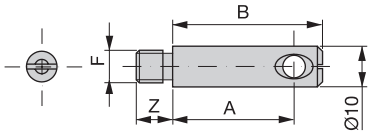

A	B	F	Z	Cod.		
20	27	UE M6 ITA 6MA	9	**80093**	**05**	1.000
20	27	UE M8 ITA 8MA	10	**80091**	**05**	1.000
30	37	UE M6 ITA 6MA	9	**80089**	**05**	1.000
30	37	UE M8 ITA 8MA	9	**80090**	**05**	1.000

Acciaio / Steel

- Fabbricato in acciaio tornito.
- Made of spun steel.

05 Zincato bianco / Zinc plated | 15 Plastica bianca / White plastic | 16 Plastica noce / Brown plastic | 17 Plastica nera / Black plastic

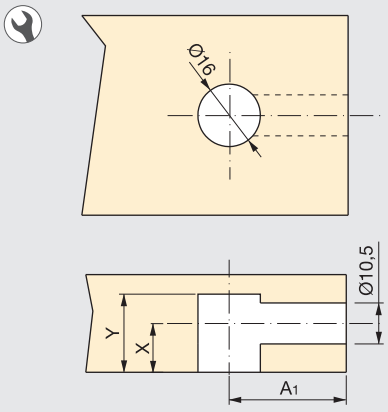

Tirante Bolt A	Foratura Drilling A_1
20	21,5
30	31,5

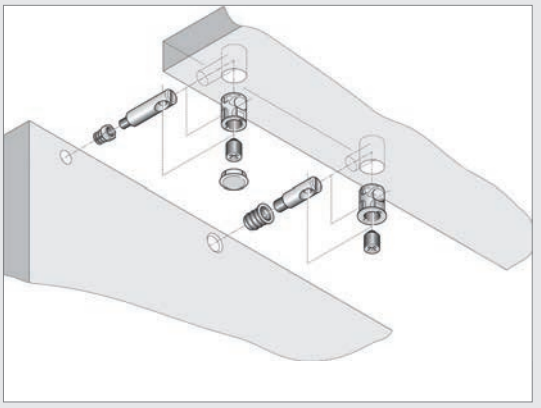

Tirante doppio
Double bolt

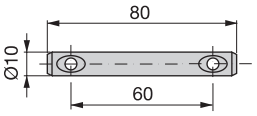

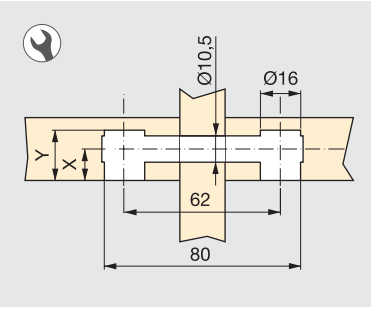

Cod.		
80096	**05**	250

Acciaio / Steel

- Fabbricato in acciaio tornito.
- Made of spun steel.

Tirante doppio 90°
Double 90° bolt

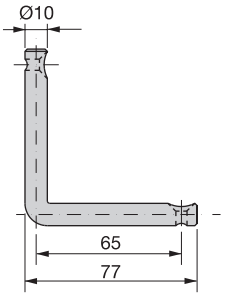

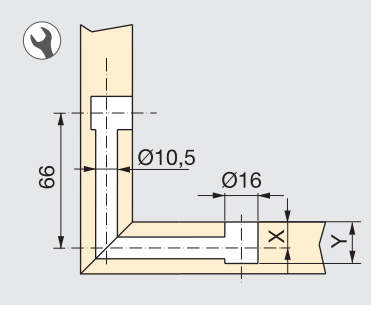

Cod.		
80095	**05**	200

Acciaio / Steel

- Fabbricato in acciaio tornito.
- Made of spun steel.

Copriforo per vite a cono
Screw covercap

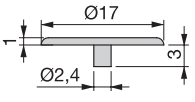

Cod.		
90719	**15**	1.000

Tecnoplastica / Plastic

- Non utilizzable con vite a cono Cod. 8069305.
- Not valid for screw Cod. 8069305.

Copriforo per foro
Drill-hole covercap

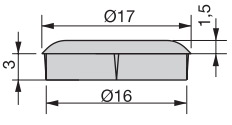

Cod.				
90097	**15**	**16**	**17**	1.000

Tecnoplastica / Plastic

ECCENTRICI T12
T12 CAMS

Ø12

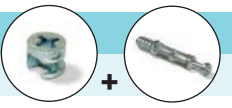

Eccentrico
Cam

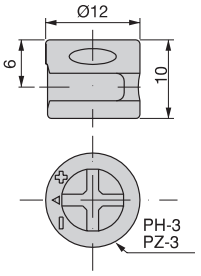

	Cod.		
12	**80100**	**05**	2.500

Zama / Zamak

Tirante
Bolt

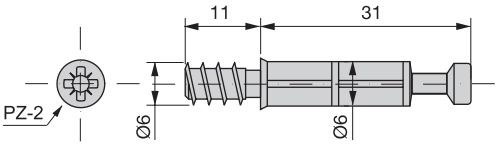

Cod.		
50345	**01**	2.500

Zama / Zamak

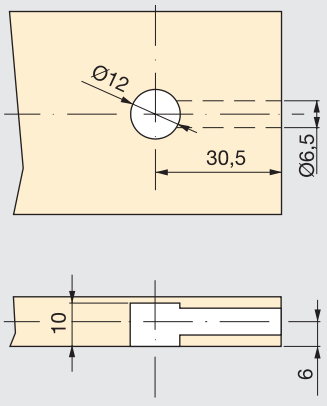

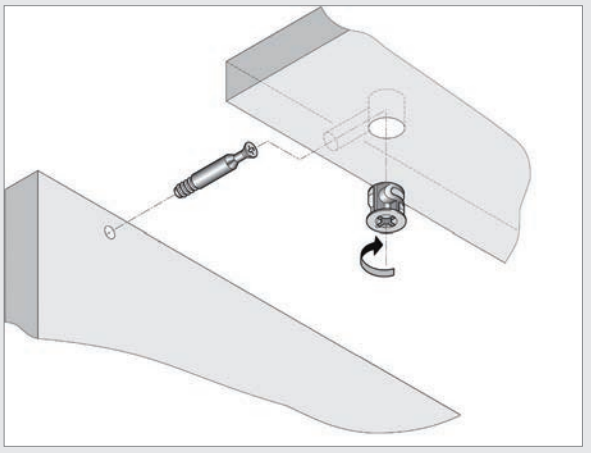

01 | Zama grezza / Natural zamak
05 | Zincato bianco / Zinc plated

ECCENTRICI K12
K12 CAMS

Ø12

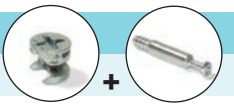

Eccentrico
Cam

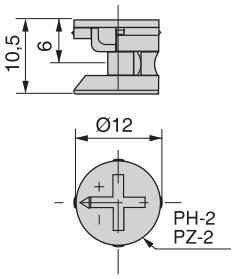

Cod.		
43944	**05**	2.500

Zama / Zamak

Tirante ad anelli
Ribbed bolt

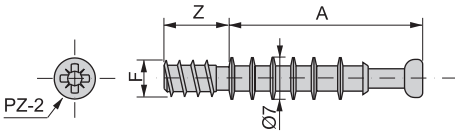

A	Z	F	Cod.		
23	8	M6	**51398**	**05**	2.500
23	9	Ø6	**51400**	**05**	2.500
27	8	M6	**51399**	**05**	2.500
33	8	M6	**51377**	**05**	2.500
33	11	Ø6	**51376**	**05**	2.500

Acciaio / Steel

- Fabbricato in acciaio stampato.
- Made of molded steel.

Tirante pieno
Solid bolt

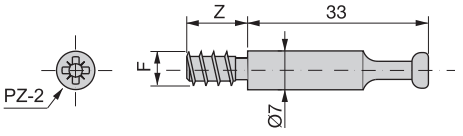

A	Z	F	Cod.		
33	8	M6	**51379**	**05**	2.500
33	11	Ø6	**51378**	**05**	2.500

Acciaio / Steel

- Fabbricato in acciaio stampato.
- Made of molded steel.

Tirante con plastica
Bolt with plastic sheath

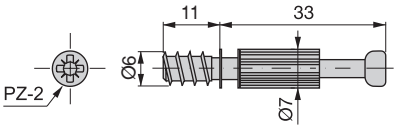

A	Z	F	Cod.		
33	11	Ø6	**51413**	**05**	2.500

Acciaio e tecnoplastica / Steel and plastic

- Fabbricato in acciaio stampato.
- Made of molded steel.

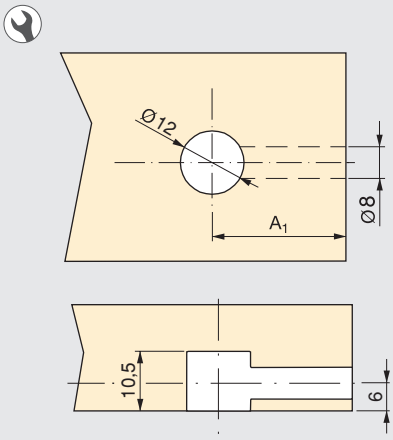

Tirante Bolt A	Foratura Drilling A_1
23	24
27	28
33	34

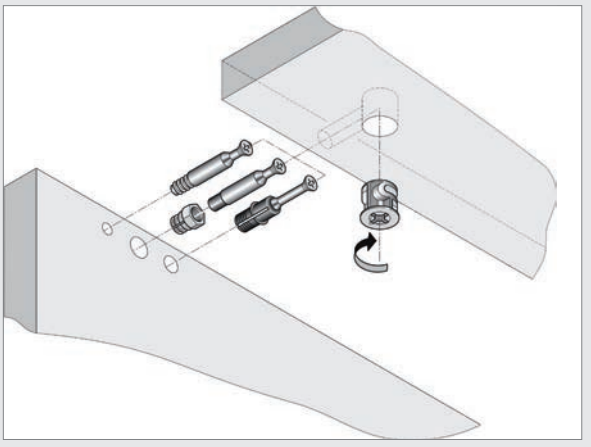

Tirante Fit Ø8 ad espansione

Fit Ø8 expanding bolt

CATAS RP 79179/2

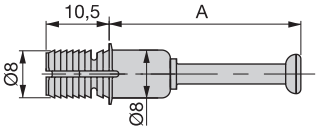

A	Cod.		
21,6	**59128**	**05**	2.500
31,6	**59129**	**05**	2.500

Acciaio e tecnoplastica
Steel and plastic

- Fabbricato in acciaio stampato.
- Made of molded steel.

Tirante Fit Ø10 ad espansione

Fit Ø10 expanding bolt

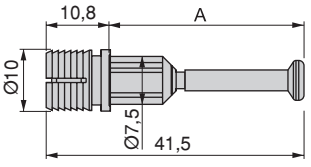

A	Cod.		
31,6	**40130**	**05**	2.500

Acciaio e tecnoplastica
Steel and plastic

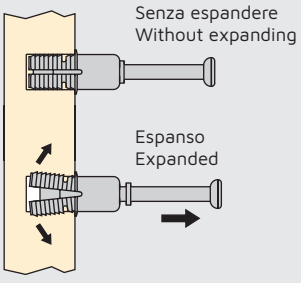

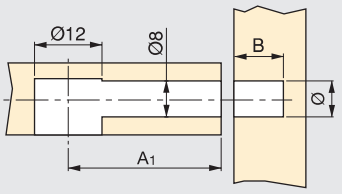

	Tirante Bolt A	Foratura Drilling A_1	Ø	B
Fit Ø8	21,6	24	8	11
	31,6	34	8	11
Fit Ø10	31,6	34	10	11

01 | Zama grezza / Natural zamak
05 | Zincato bianco / Zinc plated
07 | Nichelato / Nickel plated
09 | Zincato nero / Black zinc plated

ECCENTRICI T15
T15 CAMS

Ø15

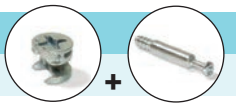

Eccentrico SP 13
Cam 13

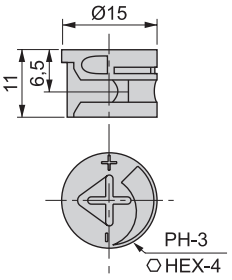

X	Y		Cod.			
6,5	11	13	**80054**	**01**		2.500

Zama / Zamak

Eccentrico SP 15 / 16 / 19
Cam 15 / 16 / 19

NEW

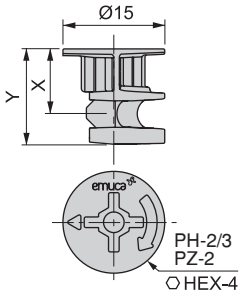

X	Y		Cod.					
7,5	12	15	**43586**	**01**	-	-	-	2.500
8	12,5	16	**44311**	**01**	**05**	**07**	**09**	2.500
9,5	14	19	**44069**	**01**	**05**	**07**	**09**	2.500

Zama / Zamak

Eccentrico rinforzato SP 19 / 25
Reinforced cam 19 / 25

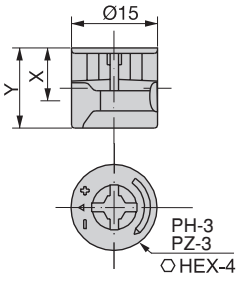

X	Y		Cod.			
9,5	14	19	**82069**	**01**	**05**	2.500
12,5	17,5	25	**80066**	-	**05**	1.250

Zama / Zamak

Eccentrico rinforzato con bordo SP 18 / 25
Reinforced cam with cover rim 18 / 25

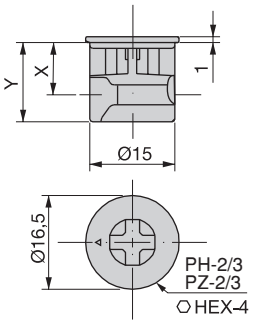

X	Y		Cod.			
9	14	18	**80070**	**05**	**07**	1.250
12,5	17,5	25	**80067**	-	**07**	1.250

Zama / Zamak

Tirante ad anelli

Ribbed bolt

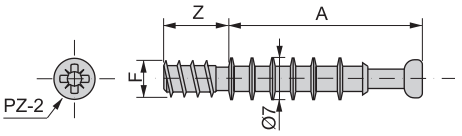

A	Z	F	Cod.		
23	8	M6	**51398**	**05**	2.500
23	9	Ø6	**51400**	**05**	2.500
27	8	M6	**51399**	**05**	2.500
33	8	M6	**51377**	**05**	2.500
33	11	Ø6	**51376**	**05**	2.500

Acciaio / Steel

- Fabbricato in acciaio stampato.
- Made of molded steel.

Tirante pieno

Solid bolt

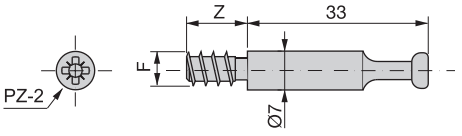

A	Z	F	Cod.		
33	8	M6	**51379**	**05**	2.500
33	11	Ø6	**51378**	**05**	2.500

Acciaio / Steel

- Fabbricato in acciaio stampato.
- Made of molded steel.

Tirante con plastica

Bolt with plastic sheath

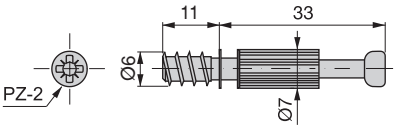

A	Z	F	Cod.		
33	11	Ø6	**51413**	**05**	2.500

Acciaio e tecnoplastica / Steel and plastic

- Fabbricato in acciaio stampato.
- Made of molded steel.

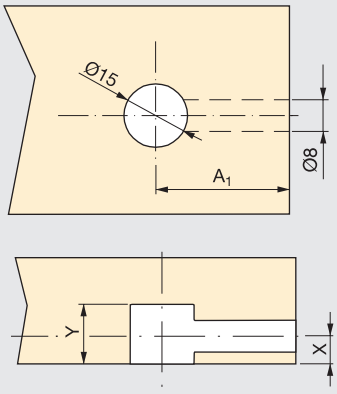

Tirante Bolt A	Foratura Drilling A_1
23	24
27	28
33	34

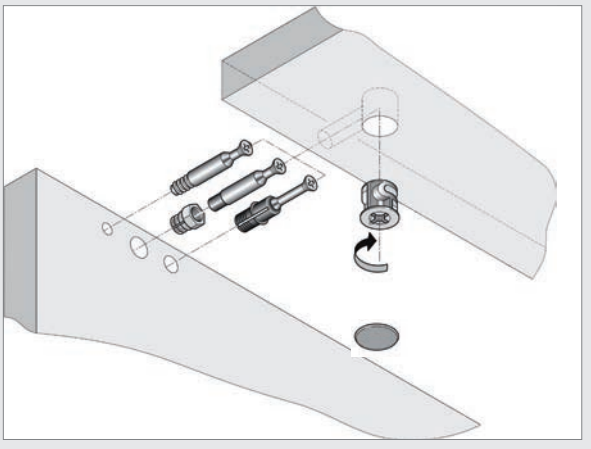

Tirante Fit Ø8 ad espansione

Fit Ø8 expanding bolt

CATAS RP 79179/2

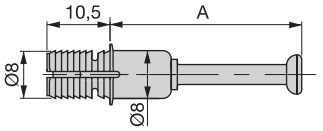

A	Cod.		
21,6	**59128**	**05**	2.500
31,6	**59129**	**05**	2.500

Acciaio e tecnoplastica
Steel and plastic

- Fabbricato in acciaio stampato.
- Made of molded steel.

Tirante Fit Ø10 ad espansione

Fit Ø10 expanding bolt

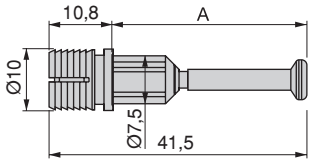

A	Cod.		
31,6	**40130**	**05**	2.500

Acciaio e tecnoplastica
Steel and plastic

Tirante Spring Ø8 ad espansione

Spring Ø8 expanding bolt

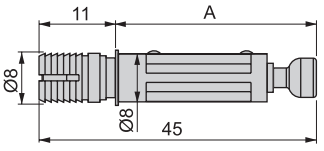

A	Cod.		
34	**40132**	**05**	2.500

Acciaio e tecnoplastica
Steel and plastic

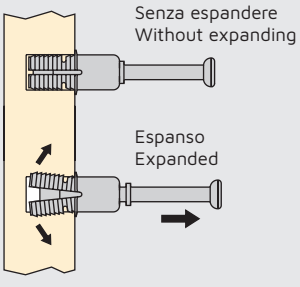

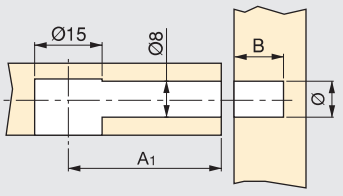

	Tirante Bolt A	Foratura Drilling A_1	Ø	B
Fit Ø8	21,6	24	8	11
	31,6	34	8	11
Fit Ø10	31,6	34	10	11
Spring Ø8	32,6	34	8	12,5

Tirante doppio
Double bolt

A	Cod.		
16	**51145**	**05**	500
19	**51146**	**05**	500

Acciaio / Steel

- Fabbricato in acciaio tornito.
- Made of spun steel.

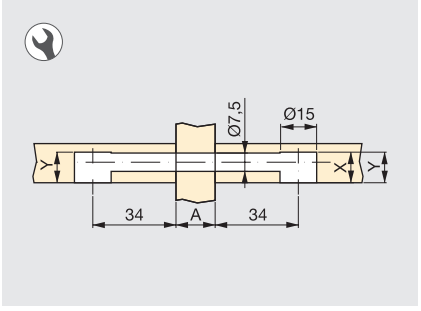

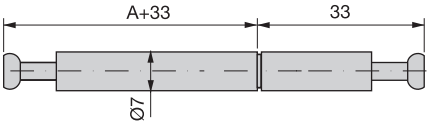

Tirante doppio snodato
Double articulated bolt

Cod.		
80445	**05**	500

Acciaio / Steel

- Fabbricato in acciaio tornito.
- Made of spun steel.

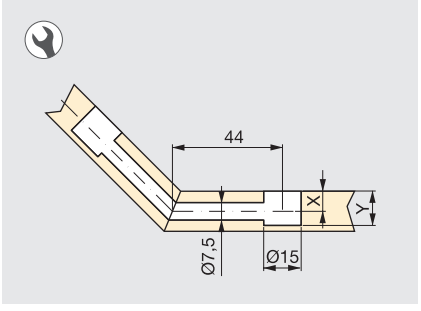

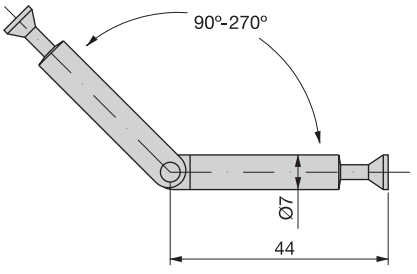

Copriforo per eccentrico
Cam covercap

Cod.				
90407	**15**	**16**	**17**	1.250

Tecnoplastica / Plastic

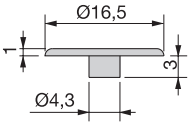

- Utilizzabili con eccentrici T15, eccetto Cod. 8005401
- Compatible with T15 cams, excepto Cod. 8005401

ECCENTRICI Ø16
Ø16 CAMS

Ø16

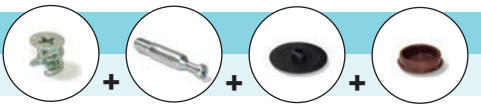

Eccentrico
Cam

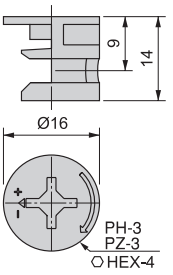

	Cod.		
18	**80475**	**05**	1.250

Zama / Zamak

Tirante
Bolt

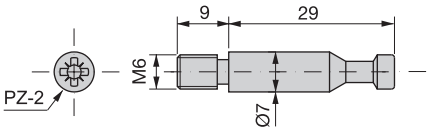

Cod.		
86058	**05**	2.500

Acciaio / Steel

- Fabbricato in acciaio stampato.
- Made of molded steel.

Copriforo per eccentrico
Cam covercap

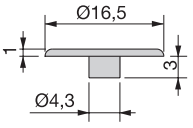

Cod.				
90407	**15**	**16**	**17**	1.250

Tecnoplastica / Plastic

Copriforo per foro Ø16
Drill-hole covercap Ø16

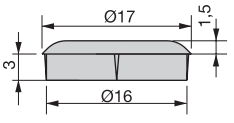

Cod.				
90097	**15**	**16**	**17**	1.000

Tecnoplastica / Plastic

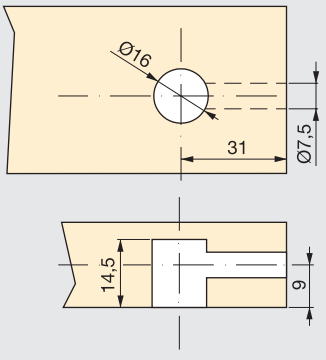

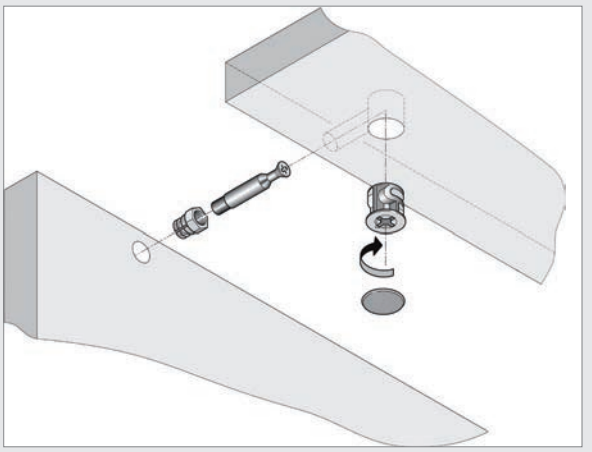

ECCENTRICI Ø25
Ø25 CAMS

Ø25 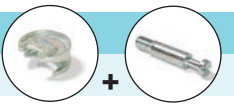

Eccentrico
Cam

Cod.		
80046	**01**	1.250

Zama / Zamak

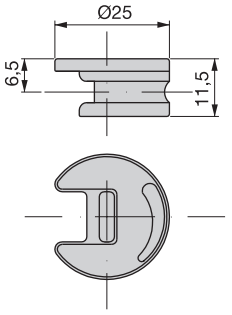

Tirante
Bolt

Cod.		
50049	**05**	2.500

Acciaio / Steel

- Fabbricato in acciaio tornito.
- Made of spun steel.

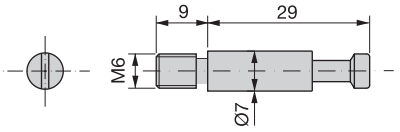

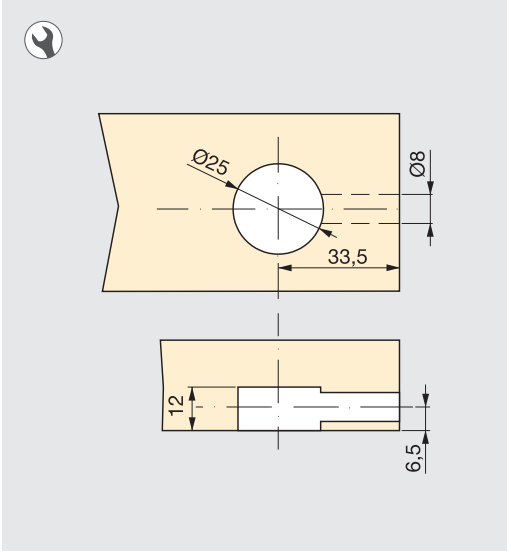

01 | Zama grezza / Natural zamak
05 | Zincato bianco / Zinc plated
15 | Plastica bianca / White plastic

ECCENTRICI TRIK Ø35
Ø35 TRIK CAMS

Ø35

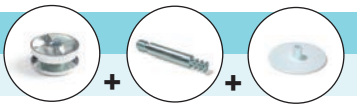

Eccentrico Trik
Trik cam

Cod.		
69730	**05**	250

Zama / Zamak

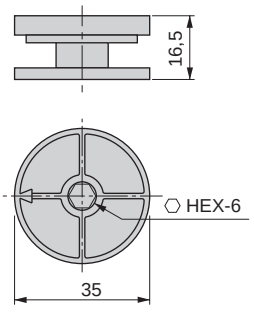

- Supporta 25 Nxm come sforzo massimo di chiusura.
- Tightening torque up to 25 Nxm.

Tirante Trik
Trik bolt

A	Cod.		
59	**40069**	**05**	500

Acciaio / Steel

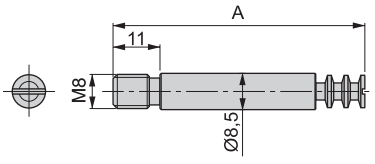

Copriforo Trik
Trik covercap

Cod.		
40072	**15**	250

Tecnoplastica / Plastic

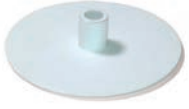

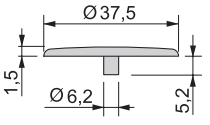

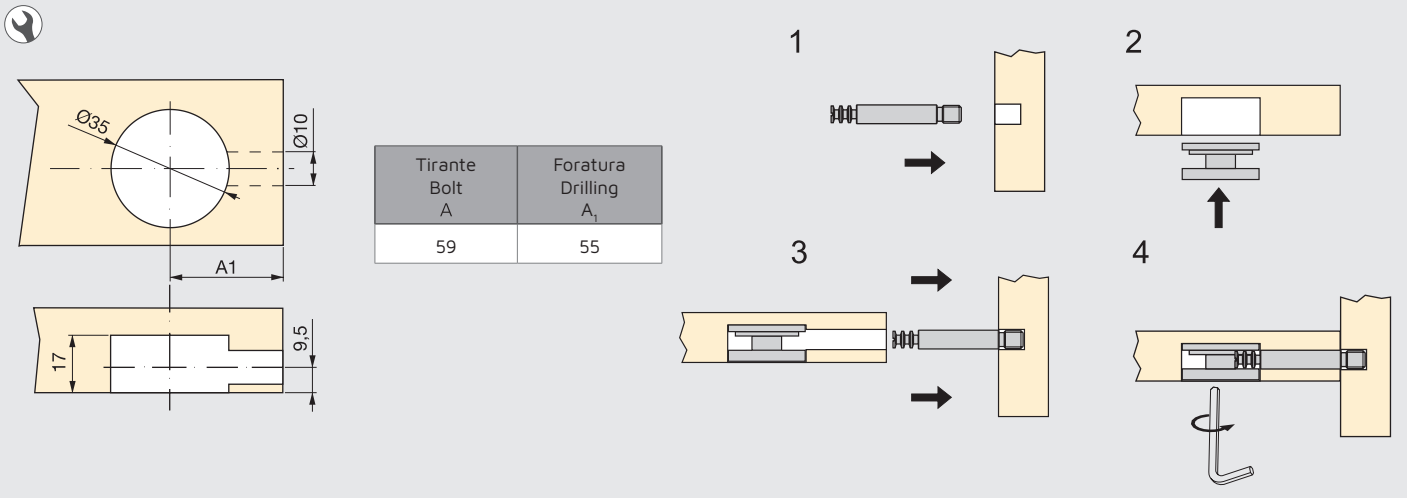

Tirante Bolt A	Foratura Drilling A_1
59	55

ECCENTRICI BIG Ø35
Ø35 BIG CAMS

Ø35

Eccentrico Big
Big cam

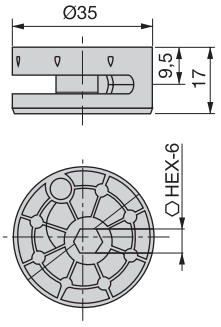

Cod.			
80857	**01**	**05**	250

Zama / Zamak

Tirante
Bolt

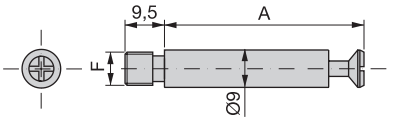

A	F	Cod.		
29	M8	**80861**	**05**	500
49	M6	**80860**	**05**	500
49	M8	**80862**	**05**	500

Acciaio / Steel

- Fabbricato in acciaio tornito.
- Made of spun steel.

Copriforo per eccentrico
Cam covercap

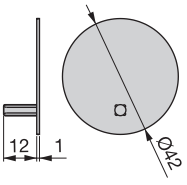

Cod.		
82857	**15**	500

Tecnoplastica / Plastic

- Il tappo blocca l'eccentrico in modo che non si possa allentare.
- The covercap blocks the cam so it does not loosen.

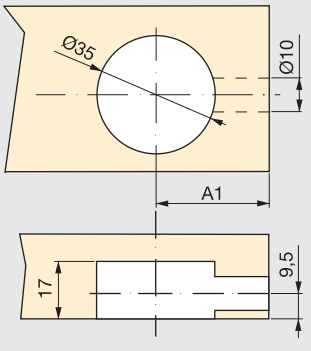

Tirante Bolt A	Foratura Drilling A_1
29	35
49	55

01 Zama grezza / Natural zamak | 05 Zincato bianco / Zinc plated | 15 Plastica bianca / White plastic | 20 Trasparente / non classificata / Transparent / not defined

AGGANCI Ø35
Ø35 ASSEMBLING

Ø35

Set aggancio e tirante
Box and bolt set

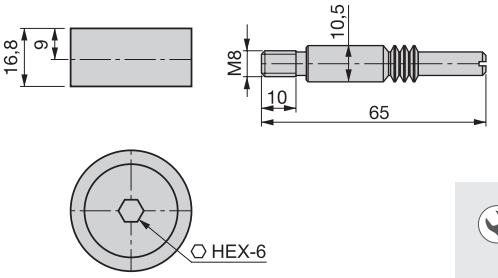

Cod.		
50723	**01**	40

Acciaio e zama
Steel and zamak

- Tirante fabbricato in acciaio tornito.
- Perno Made of spun steel.

Utilizzare la bussola Cod. 80076 01-05.

To use with socket Cod. 80076 01-05.

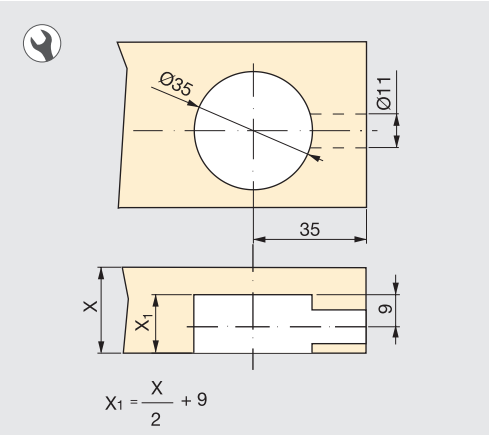

BLOCCHETTI CON ECCENTRICO INTERNO
INTERNAL CAM FASTENERS

Blocchetto per vite
Screw-on fastener

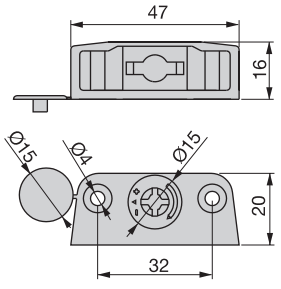

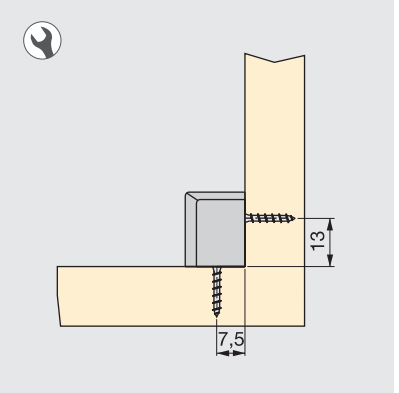

Cod.		
50313	**15**	1.250

Tecnoplastica e zama
Plastic and zamak

Supporto per vite
Screw-on support

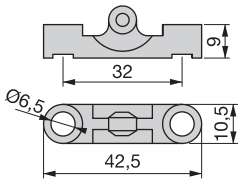

Cod.		
52313	**20**	1.250

Tecnoplastica / Plastic

SUPPORTO NORMAL 720
NORMAL 720 SUPPORT

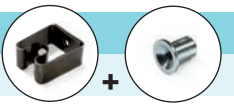

Aggancio Normal 720
Normal 720 catch

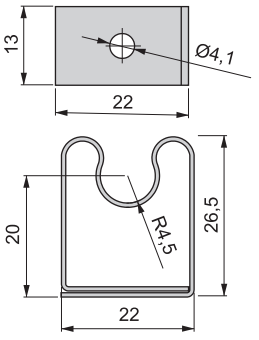

Cod.		
40109	**03**	250

Acciaio / Steel

Tirante
Bolt

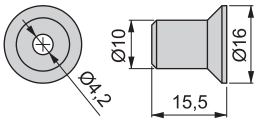

Cod.		
40110	**05**	250

Acciaio / Steel

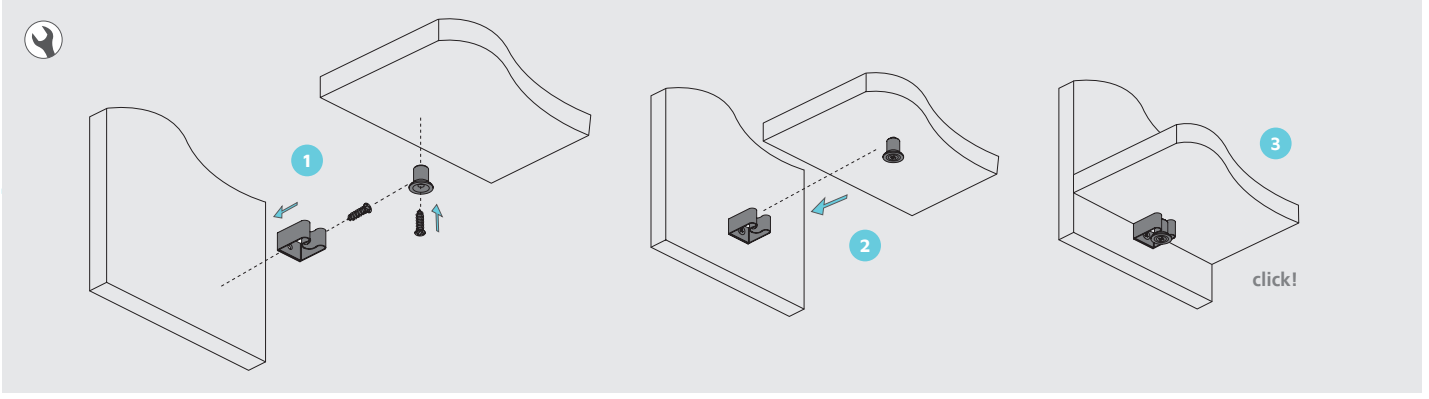

SUPPORTI BLOCK SYSTEM
BLOCK SYSTEM FASTENERS

Block system H12mm
H12mm Block System

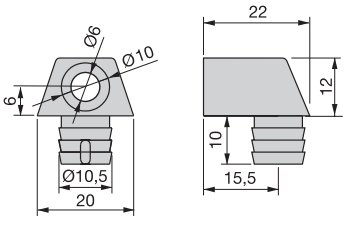

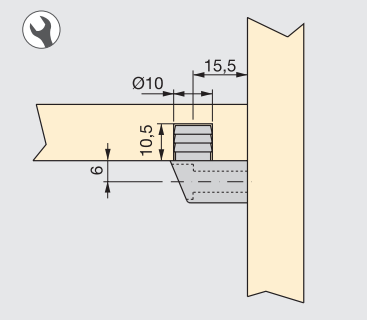

Cod.			
90162	**15**	**16**	2.500

Tecnoplastica / Plastic

Utilizzare viti TSP o TC Ø4 o Ø4,5.

Use Ø4 or Ø4,5 flat or round head screws.

SQUADRETTE DI UNIONE
JOINT BRACES

Squadra a 2 fori 20,5 x 20,7
2 hole 20,5 x 20,7 brace

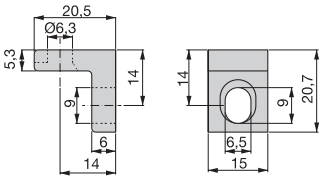

Cod.		
80725	**07**	1.250

Zama / Zamak

Squadra a 2 fori 34 x 23,5
2 hole 34 x 23,5 brace

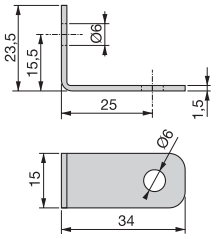

Cod.		
80302	**05**	1.000

Acciaio / Steel

Squadretta a 4 fori 70 x 22,5
4 hole 70 x 22,5 brace

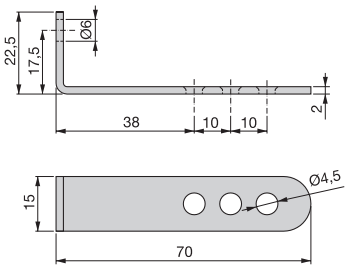

Cod.		
51358	**05**	500

Acciaio / Steel

Squadretta a 4 fori 42 x 42
Squadretta a 4 fori 42 x 42

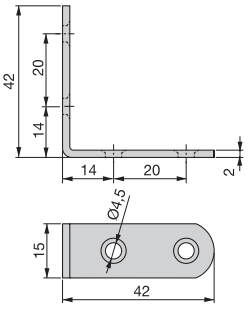

Cod.		
82198	**05**	1.000

Acciaio / Steel

Squadretta a T piegata
T brace

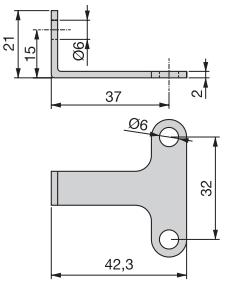

Cod.			
80309	**05**	**07**	500

Acciaio / Steel

Squadretta a 3 fori 48 x 22

3 hole 48 x 22 brace

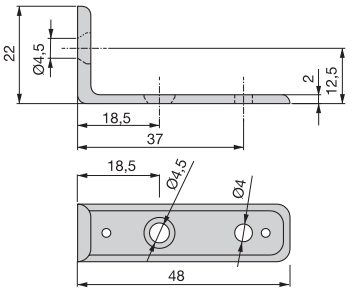

Cod.		
80529	**01**	1.000

Zama / Zamak

Coprisquadretta

Brace cover

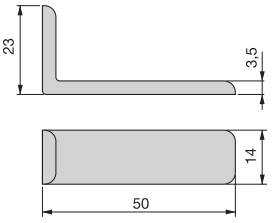

Cod.		
90460	**17**	1.000

Tecnoplastica / Plastic

- Da utilizzarsi con squadretta Cod. 8052901.
- For Cod. 8052901 brace.

FERMASCHIENE

BACK PANEL FASTENERS

Fermaschiene triangolare

Angle fastener

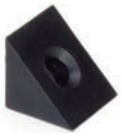

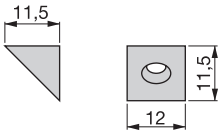

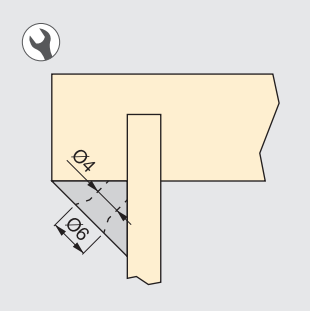

Cod.			
90697	**15**	**17**	5.000

Tecnoplastica / Plastic

Fermaschiene triangolare con vite premontata

Angle fastener

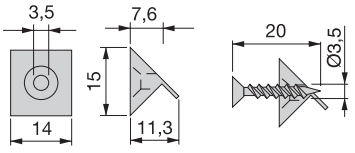

Cod.			
91697	**15**	**17**	1.000

Acciaio e tecnoplastica
Steel and plastic

01 | Zama grezza / Natural zamak
05 | Zincato bianco / Zinc plated
15 | Plastica bianca / White plastic
17 | Plastica nera / Black plastic
20 | Trasparente / non classificata / Transparent / not defined
78 | Legno faggio / Beech wood

Fermavetro
Glass fastener

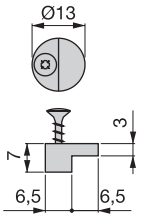

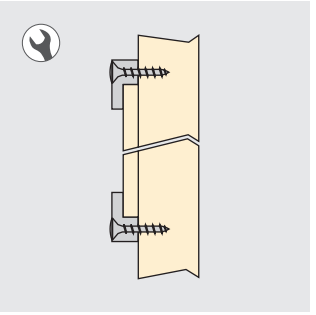

Cod.		
80924	**20**	1.000

Tecnoplastica e acciaio
Plastic and steel

Piastra 4 fori
4 hole plate

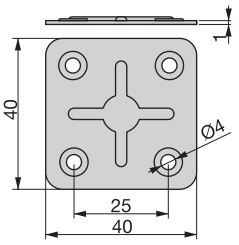

Cod.		
82174	**05**	1.000

Acciaio / Steel

Piastrina rotonda
Round plate

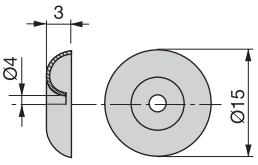

Cod.		
50995	**05**	5.000

Acciaio / Steel

Piastrina 4 punte
Squared staple

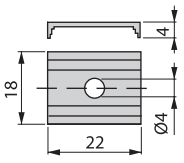

Cod.		
82005	**05**	5.000

Acciaio / Steel

SISTEMI DI UNIONE A PRESSIONE
KNOCK-IN FASTENERS

Spine in legno
Wood dowels

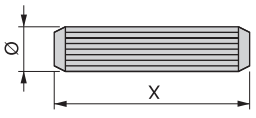

Ø	X	Cod.		
6	30	**90956**	**78**	34.000
8	30	**90919**	**78**	18.800
8	35	**90318**	**78**	16.300
8	40	**90917**	**78**	14.400
10	40	**90948**	**78**	9.000

Legno / Wood

- Confezione in sacchi da 20 kg.
- Packed in 20 kg bags.

REGGIPIANI PER MOBILI

Sistema interparete per ripiani

4.33 Supporti Uniblock
4.34 Supporti Fix Ø20
4.35 Supporti Luna
4.36 Supporti Monoghost 12
4.37 Supporti 120/A Ø19
4.38 Supporti 520/A Ø25
4.38 Supporti ISI Ø15

Reggipiani per legno

4.39 Reggipiani per legno

Reggipiani per vetro

4.43 Reggipiani per vetro

SHELF SUPPORTS

Shelf fastener systems

4.33 Uniblock supports
4.34 Ø20 Fix supports
4.35 Luna supports
4.36 Monoghost 12 supports
4.37 Ø19 Insert fasteners
4.38 Ø25 Insert fasteners
4.38 Ø15 Insert fasteners

Wooden shelf supports

4.39 Wooden shelf supports

Glass shelf supports

4.43 Glass shelf supports

SUPPORTI UNIBLOCK
UNIBLOCK SUPPORTS

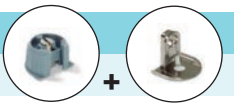

Supporto Ø18
Ø18 insert

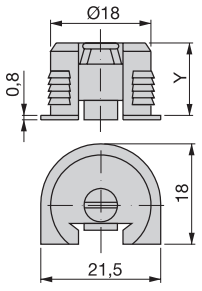

Y		Cod.		
13	16-19	**81750**	**21**	2.500
17,5	22-30	**81754**	**21**	2.500

Tecnoplastica e zama / Plastic and zamak

Supporto Ø20
Ø20 insert

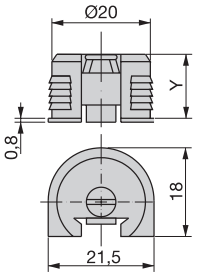

Y		Cod.		
13	16-19	**81751**	**21**	2.500
17,5	22-30	**81756**	**21**	2.500

Tecnoplastica e zama / Plastic and zamak

Staffetta
Support

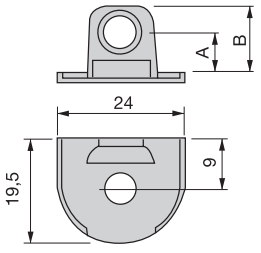

A	B		Cod.			
8	13	16	**81752**	**07**	-	1.250
9,5	14	19	**81759**	**07**	**53**	1.250
12,5	17	25	**81760**	**07**	**53**	1.250
15	21	30	**81768**	**07**	**53**	1.250

Zama / Zamak

- Per il montaggio della staffetta utilizzare viti euro con testa svasata piana.
- Possibilità di fornire con vite Ø4x16 premontata.

- Use flathead euro screws to mount the supports.
- Possibility to deliver with pre-assembled Ø4x16.

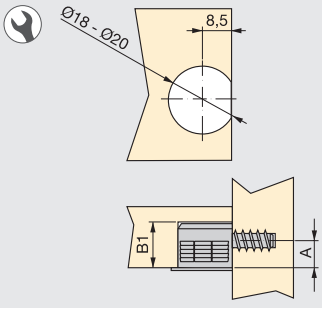

Staffette Support B	Foratura Drilling B_1
13	13,5
14	15
16	18
17	18
21	22

MONTAGGIO UNIBLOCK
ASSEMBLY UNIBLOCK

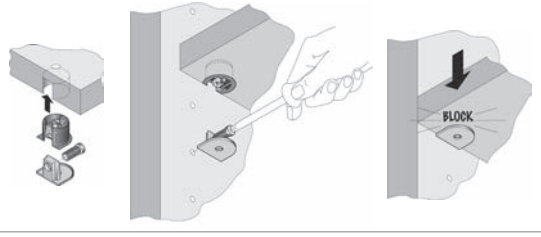

SMONTAGGIO UNIBLOCK
DISASSEMBLY UNIBLOCK

Per bloccare
To assemble

Per sbloccare
To disasemble

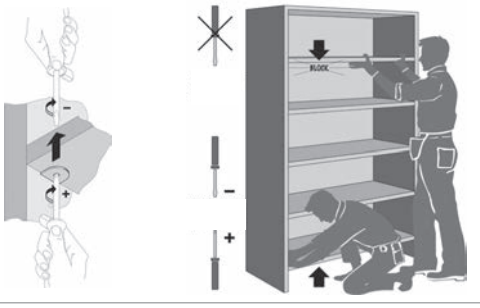

01 Zama grezza / Natural zamak | 05 Zincato bianco / Zinc plated | 07 Nichelato / Nickel plated | 16 Plastica noce / Brown plastic | 21 Plastica grigia / Grey plastic | 53 Nero ossido / Black oxide

SUPPORTI FIX Ø20
Ø20 FIX SUPPORTS

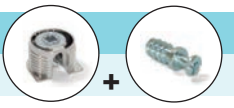

Supporto
Support

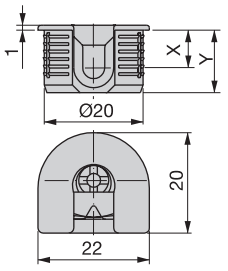

X	Y		Cod.		
8	12,5	16	**84709**	**07**	1.000
9,5	14,5	19	**80709**	**07**	1.000

Zama / Zamak

Supporto
Support

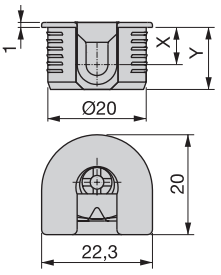

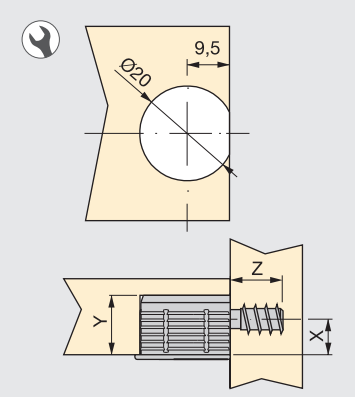

X	Y		Cod.		
8	13	16	**50547**	**16**	1.000
9	14	18	**80492**	**16**	1.000

Tecnoplastica e zama / Plastic and zamak

Tirante
Bolt

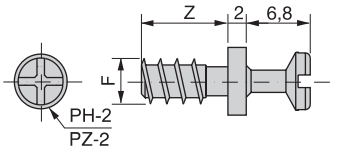

Z	F	Cod.		
10	Ø3,5	**80572**	**05**	1.000
8	Ø6	**89052**	**05**	1.000
11	Ø6	**89053**	**05**	1.000
8	M4	**80571**	**05**	1.000
9	M6	**80570**	**05**	1.000

Acciaio / Steel

Il tirante cod. 8057005 non è compatibile con la bussola cod. 8008202.
The bolt cod. 8057005 is not compatible with the socket cod. 8008202.

- Fabbricato in acciaio tornito.
- Made of spun steel.

Tirante
Bolt

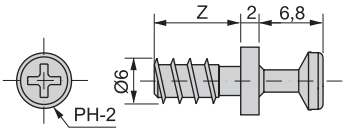

Z	Cod.		
11	**80839**	**01**	1.000
8	**80840**	**01**	1.000

Zama / Zamak

SUPPORTI LUNA
LUNA SUPPORTS

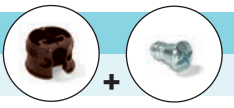

Supporto Miniluna Ø15
Ø15 Miniluna insert

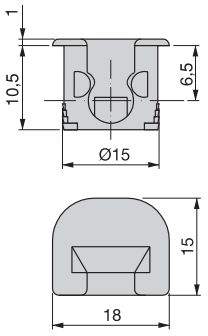

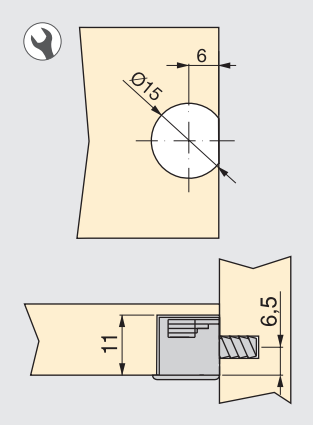

	Cod.		
13	**50423**	**21**	2.500

Tecnoplastica / Plastic

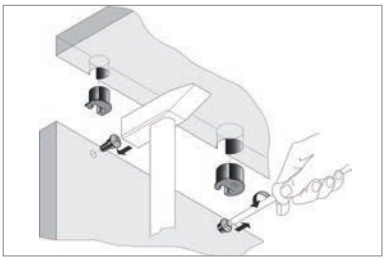

Supporto Luna Ø20
Ø20 Luna insert

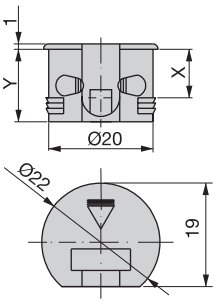

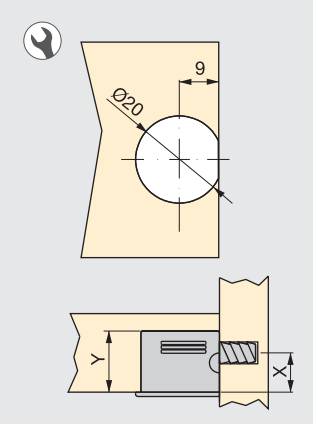

Y	X		Cod.			
13	8	16	**90282**	**15**	**16**	2.500
14	9	18	**90153**	**15**	-	2.500

Tecnoplastica / Plastic

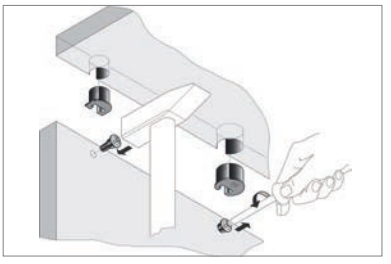

Vite
Screw

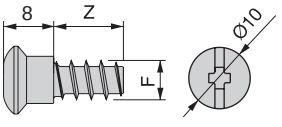

Z	F	Cod.		
11	Ø4,2	**80430**	**05**	2.500
9	Ø6	**80326**	**05**	2.500

Acciaio / Steel

- Fabbricato in acciaio stampato.
- Made of molded steel.

Vite a pressione
Knock-in screw

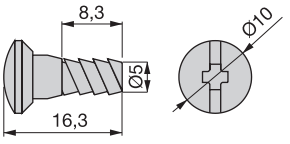

Cod.		
82326	**05**	2.500

Acciaio / Steel

- Fabbricato in acciaio stampato.
- Made of molded steel.

Vite liscia
Smooth screw

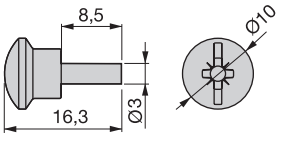

Cod.		
89589	**05**	5.000

Acciaio / Steel

- Fabbricato in acciaio stampato.
- Made of molded steel.

05 Zincato bianco / Zinc plated | 15 Plastica bianca / White plastic | 16 Plastica noce / Brown plastic | 21 Plastica grigia / Grey plastic

SUPPORTI MONOGHOST 12
MONOGHOST 12 SUPPORTS

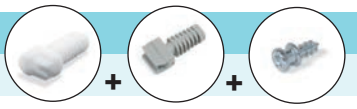

Supporto Monoghost 12 frontale
Monoghost 12 front support

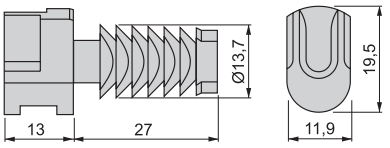

Cod.		
40111	**15**	250

Tecnoplastica / Plastic

Supporto Monoghost 12 schiena
Monoghost 12 back support

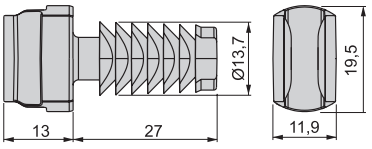

Cod.		
40112	**21**	250

Tecnoplastica / Plastic

Tirante Monoghost 12
Monoghost 12 bolt

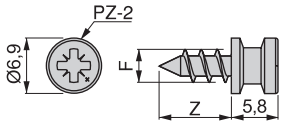

Z	F	F1	Cod.		
9	M4	Ø5	**40113**	**05**	500
9	Ø4,1	Ø3	**40114**	**05**	500
8	Ø6,3	Ø5	**40115**	**05**	500

Acciaio / Steel

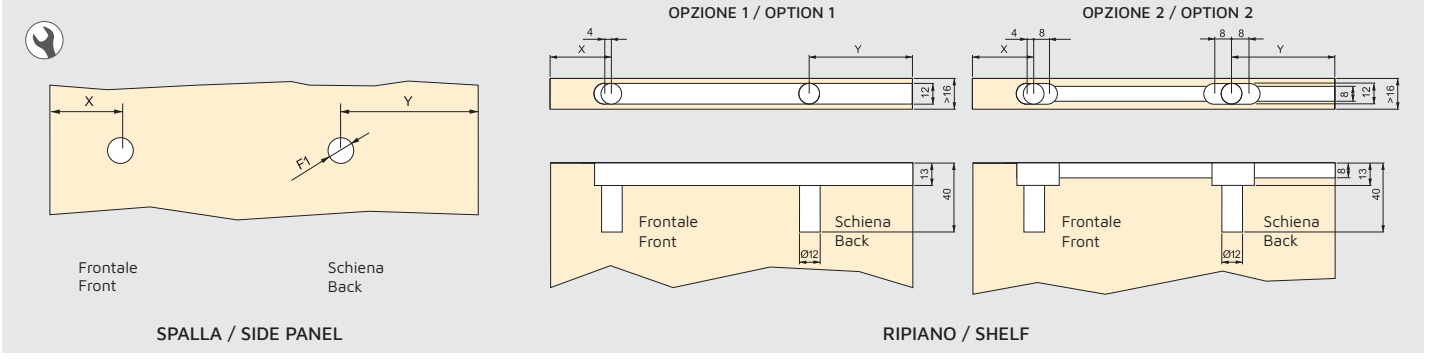

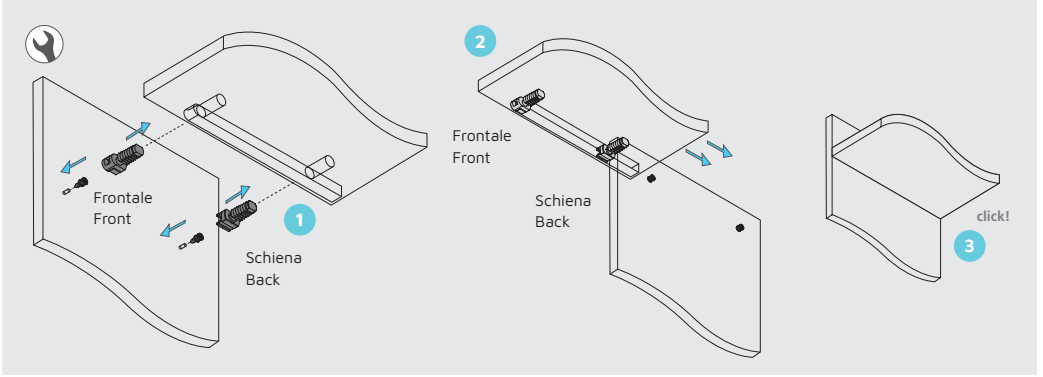

www.emuca.com

SUPPORTI 120/A Ø19
Ø19 INSERT FASTENERS

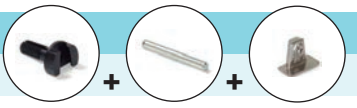

Supporto
Support

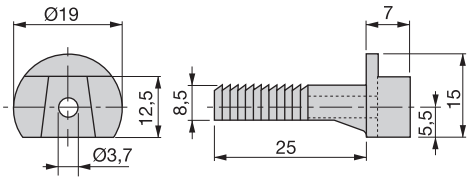

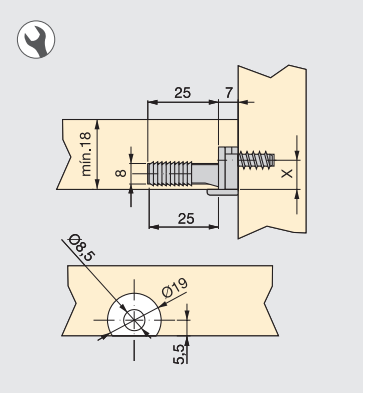

Cod.		
90268	**17**	2.500

Tecnoplastica / Plastic

Chiodo d'espansione
Expanding tip

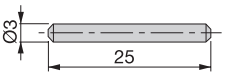

Cod.		
80277	**05**	10.000

Acciaio / Steel

Chiodo d'espansione
Expanding tip

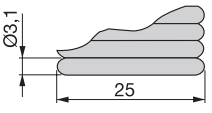

Cod.		
90276	**20**	10.000

Tecnoplastica / Plastic

- Forniti in striscie.
- Supplied in strips.

Staffetta
Shelf support

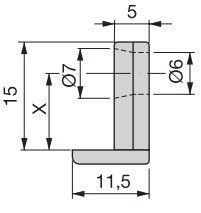

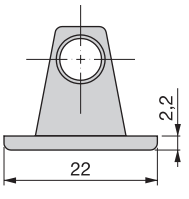

X		Cod.		
9	18	**80261**	**07**	2.500
10	20	**80258**	**07**	2.500

Zama / Zamak

01 Zama grezza / Natural zamak
05 Zincato bianco / Zinc plated
07 Nichelato / Nickel plated
17 Plastica nera / Black plastic
20 Trasparente / non classificata / Transparent / not defined

SUPPORTI 520/A Ø25

Ø25 INSERT FASTENERS

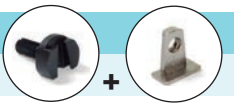

Supporto

Support

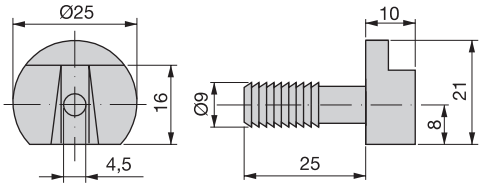

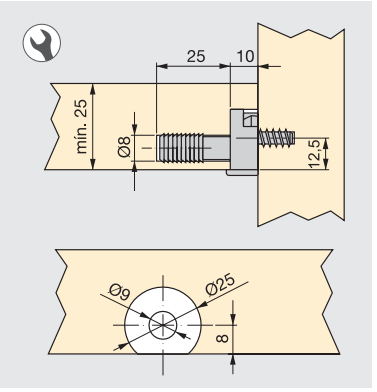

Cod.		
90241	**17**	2.000

Tecnoplastica / Plastic

Staffetta

Shelf support

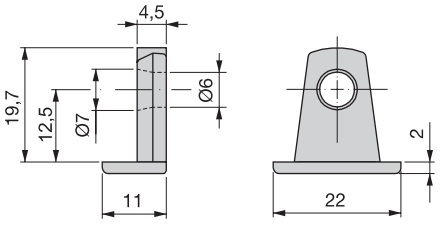

	Cod.		
25	**80243**	**07**	2.000

Zama / Zamak

SUPPORTI ISI Ø15

Ø15 INSERT FASTENERS

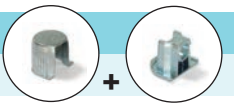

Corpo

Insert

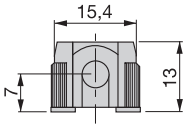

Cod.		
80464	**01**	2.500

Zama / Zamak

Staffetta

Shelf support

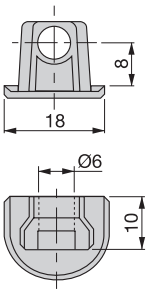

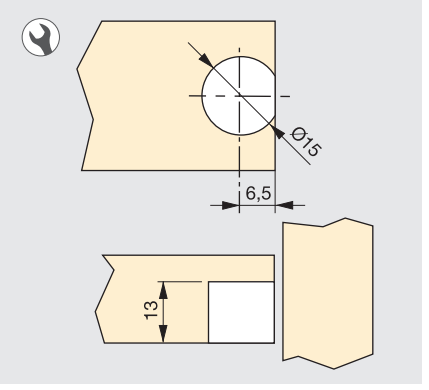

Cod.		
81464	**07**	2.500

Zama / Zamak

REGGIPIANI PER LEGNO
WOODEN SHELF SUPPORTS

Reggipiano 21A
21A support

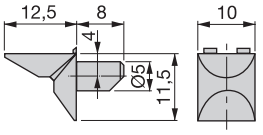

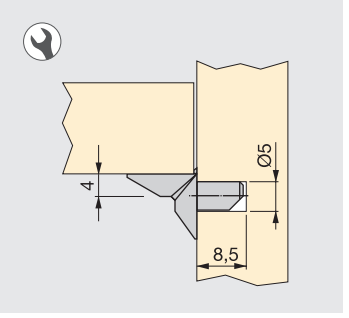

Cod.		
81142	**07**	1.000

Zama / Zamak

Reggipiano 21E montaggio clip
Clip-on 21E support

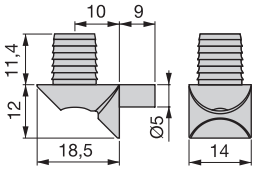

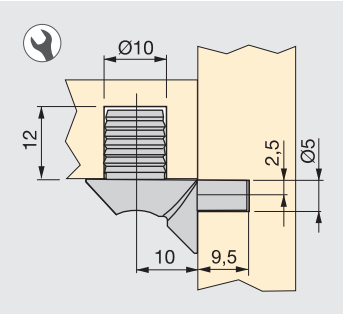

Mod.	Cod.		
Reggipiano Support	**69080**	**07**	1.000

Zama / Zamak

Mod.	Cod.		
Bussola Socket	**69083**	**17**	1.000

Tecnoplastica / Plastic

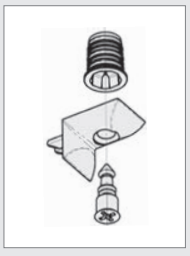

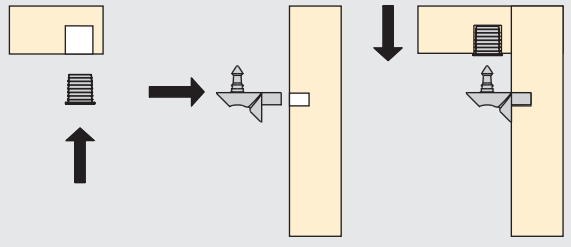

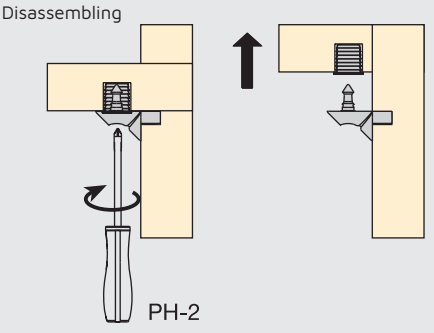

Reggipiano a 1 perno
1 bolt support

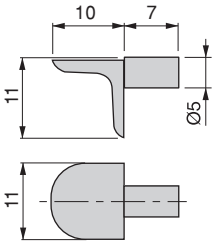

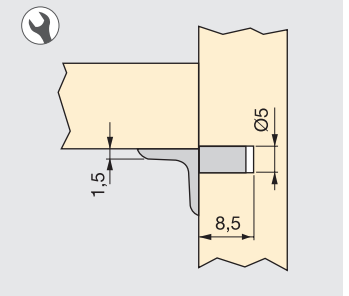

Cod.		
40074	**07**	1.000

Zama / Zamak

07 | Nichelato / Nickel plated
17 | Plastica nera / Black plastic

Reggipiano a 1 perno

1 bolt support

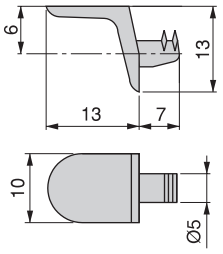

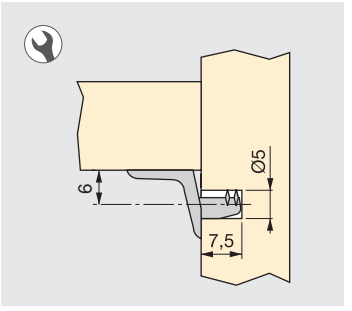

Cod.		
40102	**07**	1.000

Zama / Zamak

Reggipiano a 2 perni

2 bolt support

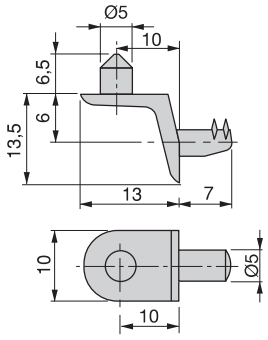

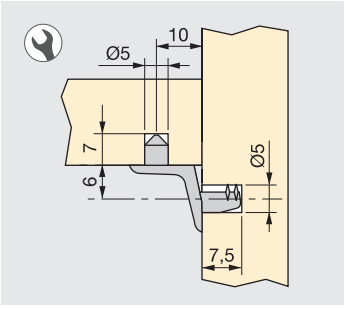

Cod.		
40103	**07**	1.000

Zama / Zamak

Reggipiano per vite

Screw-in support

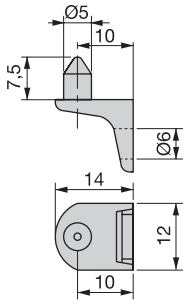

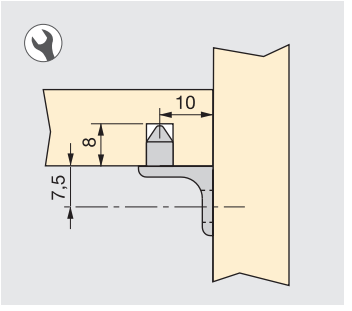

Cod.		
80141	**07**	1.000

Zama / Zamak

Reggipiano con vite premontata

Pre-assembled screw support

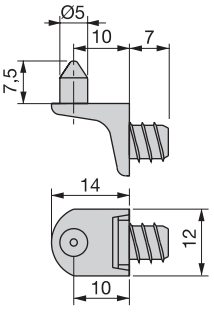

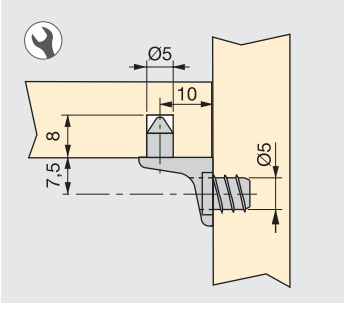

Cod.		
81141	**07**	1.000

Acciaio e zama
Steel and zamak

Reggipiano 2 perni

2 bolt shelf support

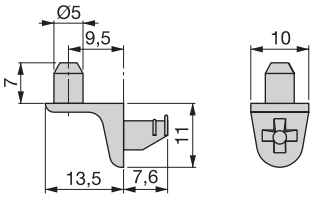

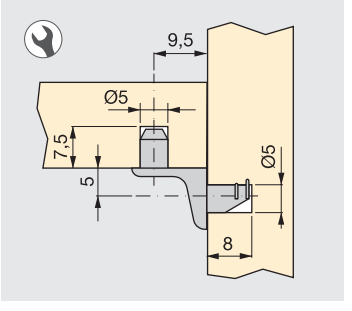

Cod.		
81841	**07**	1.000

Zama / Zamak

Reggipiano 2 fori

2 holes support

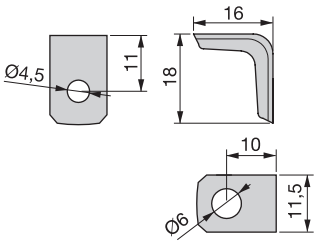

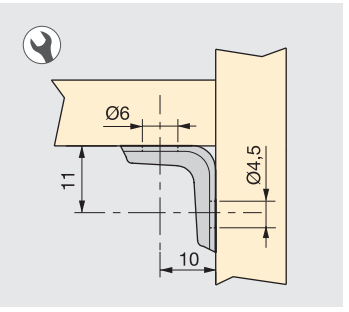

Cod.		
60066	**07**	2.000

Acciaio / Steel

Reggipiano a paletta

Plug support

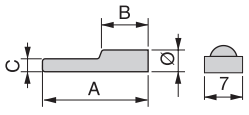

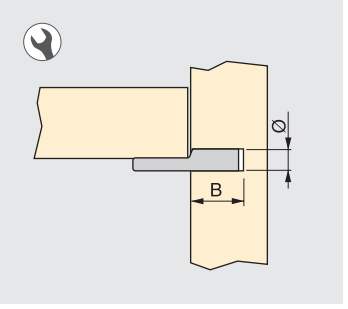

Ø	A	B	C	Cod.		
3	18,5	7,5	1,5	**80497**	**07**	5.000
5	19	8	3	**50621**	**07**	1.000

Acciaio / Steel

Reggipiano

Support

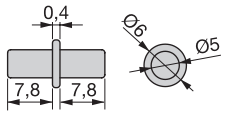

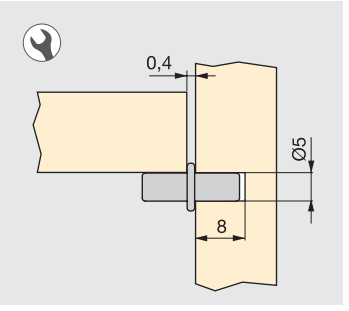

Cod.		
50623	**05**	**07**	5.000

Acciaio / Steel

Reggipiano

Support

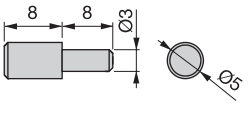

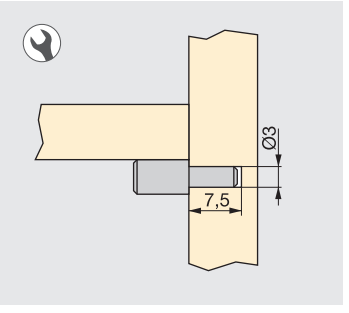

Cod.		
50097	**07**	10.000

Acciaio / Steel

Reggipiano con perno metallico

Support with metallic pivot

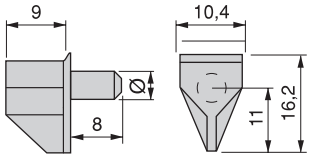

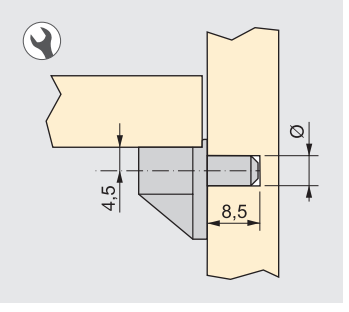

Ø	Cod.			
3	**50200**	**-**	**20**	1.000
5	**50810**	**15**	**20**	1.000
5	**50811**	**-**	**20**	100

Acciaio e tecnoplastica
Steel and plastic

05 Zincato bianco / Zinc plated | 07 Nichelato / Nickel plated | 15 Plastica bianca / White plastic | 16 Plastica noce / Brown plastic | 20 Trasparente / non classificata / Transparent / not defined | 21 Plastica grigia / Grey plastic | 23 Plastica grigia antracita / Grey plastic antracite

Reggipiano Sekure con perno

Sekure support with bolt

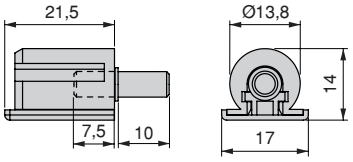

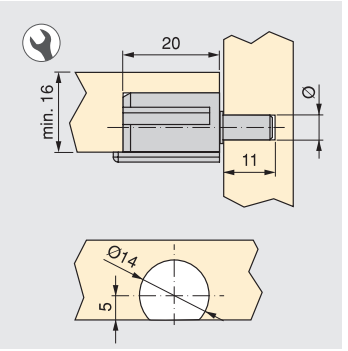

Ø	Cod.					
3	**40087**	**15**	**-**	**21**	**23**	250
5	**40088**	**15**	**16**	**21**	**23**	250

Acciaio e tecnoplastica / Steel and plastic

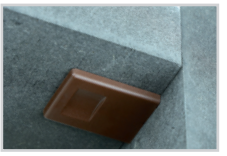

NEW

Reggipiano

Support

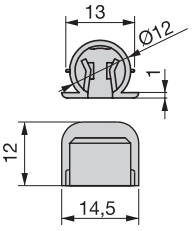

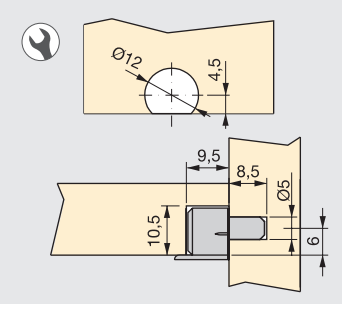

Cod.		
90390	**21**	5.000

Tecnoplastica / Plastic

- Utilizzare con reggipiano Cod. 50623 05 07.
- Use with support Cod. 50623 05 07.

Reggipiano frontale

Frontal support

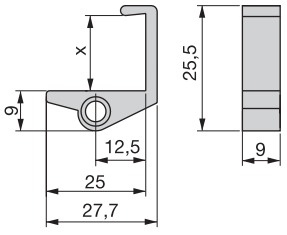

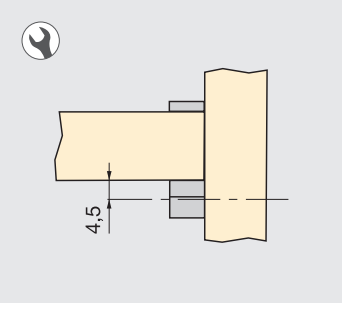

X	Cod.		
16	**80388**	**20**	5.000
18	**80387**	**20**	5.000

Tecnoplastica / Plastic

- Utilizzare con reggipiano Cod. 50623 05 07.
- Use with support Cod. 50623 05 07.

Reggipiano Ø10

Ø10 shelf support

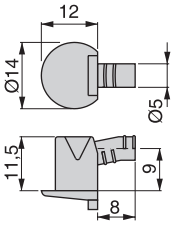

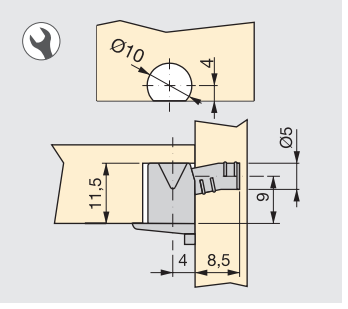

Cod.		
80452	**07**	2.000

Zama / Zamak

Fermaripiano

Shelf fixing system

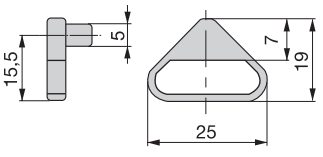

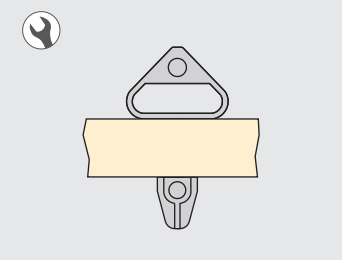

Cod.		
90136	**20**	5.000

Tecnoplastica / Plastic

REGGIPIANI PER VETRO
GLASS SHELF SUPPORTS

Reggicristallo 21B
21B Support

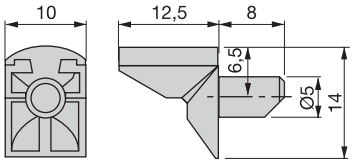

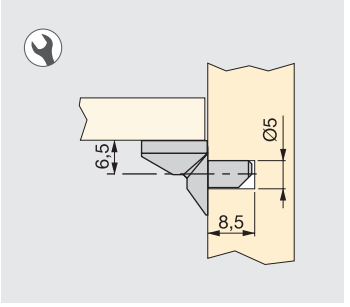

Cod.		
81140	**07**	1.000

Tecnoplastica e zama
Plastic and zamak

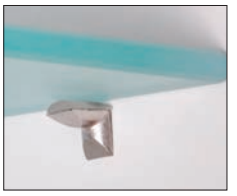

Reggipiano
Support

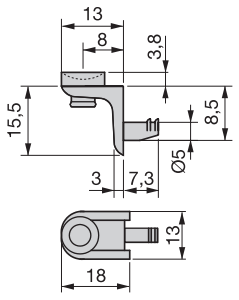

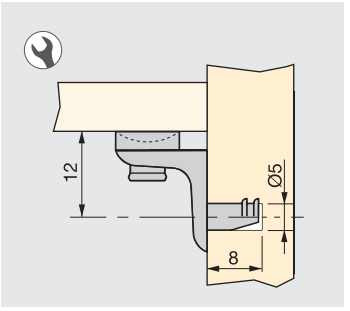

Cod.		
80140	**07**	1.000

Tecnoplastica e zama
Plastic and zamak

Reggipiano
Support

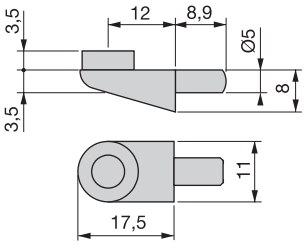

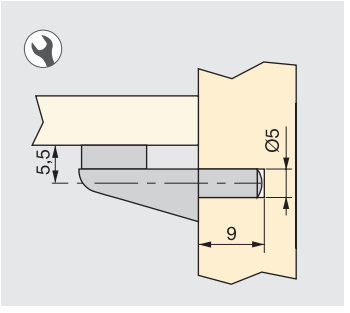

Cod.		
80138	**07**	1.000

Tecnoplastica e zama
Plastic and zamak

Reggipiano
Support

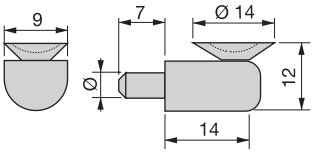

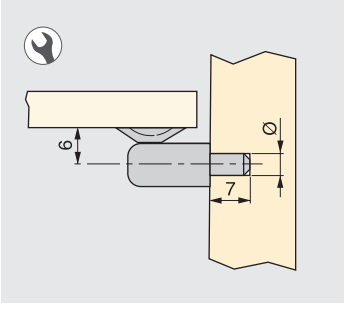

Ø	Cod.		
3	**80557**	**20**	1.000
5	**80556**	**20**	1.000

Acciaio e tecnoplastica
Steel and plastic

Reggicristallo San Remo
San Remo support

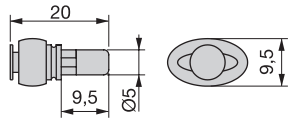

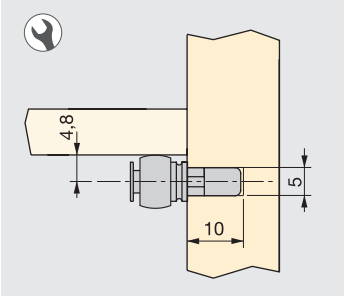

Cod.		
81941	**07**	1.000

Tecnoplastica e zama
Plastic and zamak

07 | Nichelato / Nickel plated
20 | Trasparente / non classificata / Transparent / not defined

Reggipiano
Support

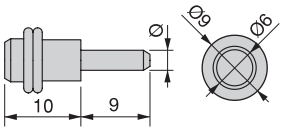

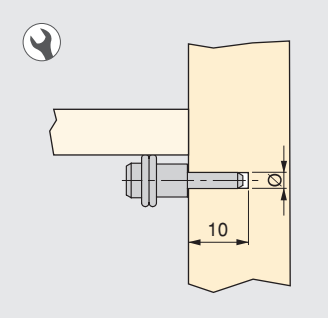

Ø	Cod.		
3	**80139**	**07**	1.000
5	**80395**	**07**	1.000

Acciaio e tecnoplastica
Steel and plastic

Reggipiano
Support

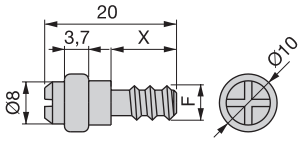

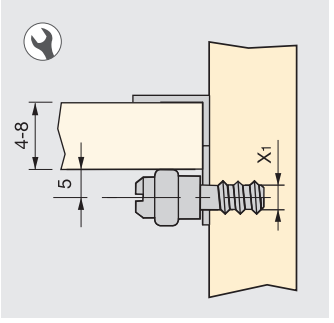

F	X	X_1	Cod.		
Ø6,3	10	Ø5	**80712**	**07**	1.000
Ø3,5	9	Ø3	**80713**	**07**	1.000

Acciaio e tecnoplastica
Steel and plastic

Reggipiano
Support

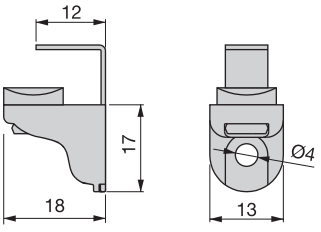

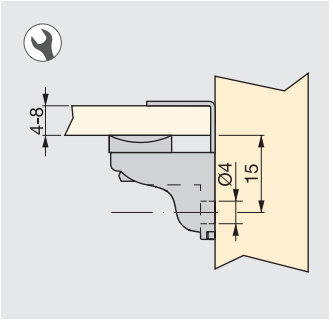

Cod.		
50629	**07**	1.000

Zama, acciaio e tecnoplastica
Zamak, steel anda plastic

Reggipiano
Support

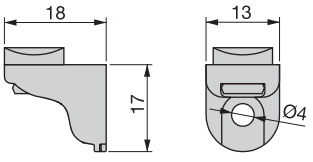

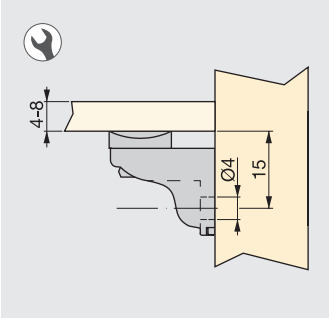

Cod.		
80450	**07**	1.000

Tecnoplastica e zama
Plastic and zamak

Graffa di bloccaggio
Blockade bracket

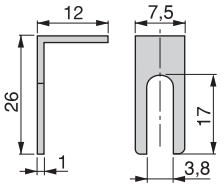

Cod.		
80715	**07**	1.000

Acciaio / Steel

- Per reggicristallo Cod. 8071207, 8071307 e 8045007.
- For supports Cod. 80712 07, 8071307 and 8045007.

Reggicristallo Evo

Evo support

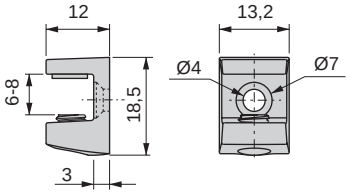

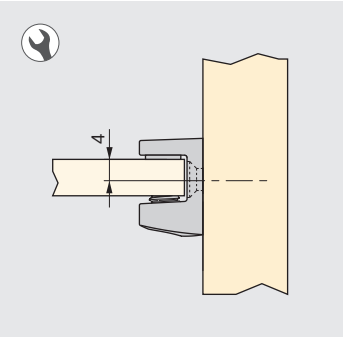

Cod.		
40080	**07**	1.000

Tecnoplastica e zama
Plastic and zamak

Reggicristallo Evo

Evo support

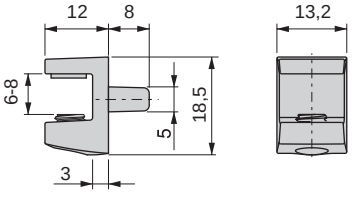

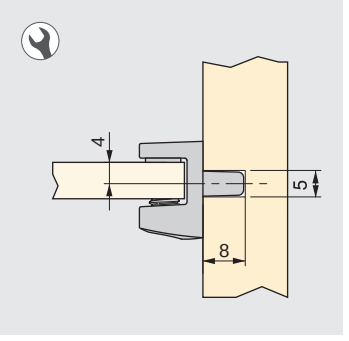

Ø	Cod.			
5	**40079**	**07**	**53**	1.000
3	**40100**	**07**	**-**	1.000

Tecnoplastica e zama
Plastic and zamak

NEW

Nero ossido
Black oxide

Reggicristallo Portofino

Portofino support

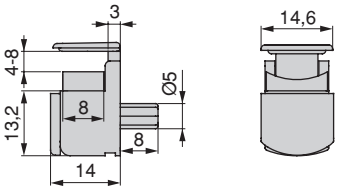

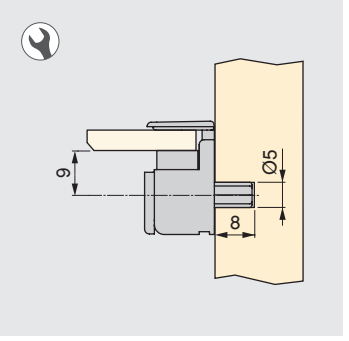

Cod.			
81940	**07**	**53**	500

Tecnoplastica e zama
Plastic and zamak

NEW

Nero ossido
Black oxide

- Il reggipiano ha una graffa superiore regolabile che permette di immobilizzare il vetro e con gran facilità sbloccarlo.
- It has an adjustable upper bracket for fixing the glass and easily unfix.

Reggipiano

Support

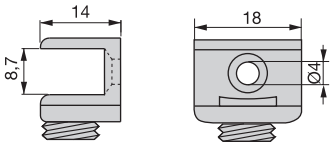

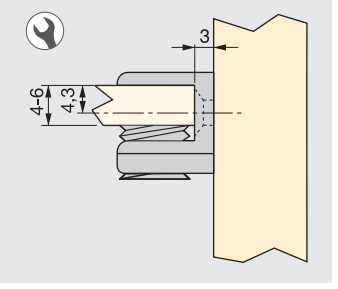

Cod.		
86085	**07**	1.000

Tecnoplastica e zama
Plastic and zamak

Reggipiano

Support

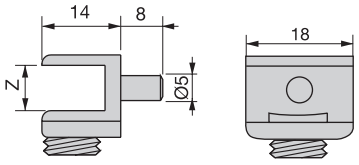

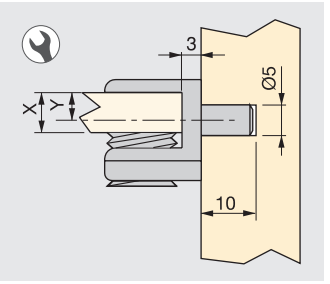

X	Y	Z	Cod.		
4-6	4,3	8,7	**86215**	**07**	1.000
6-8	5,3	10,7	**86216**	**07**	1.000

Tecnoplastica e zama
Plastic and zamak

Reggipiano

Support

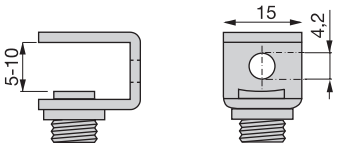

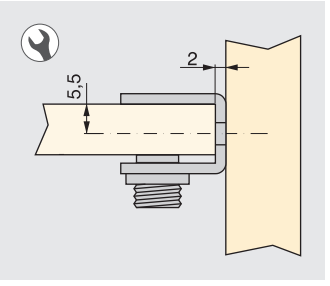

Cod.		
86084	**07**	1.000

Acciaio e tecnoplastica
Steel and plastic

Reggipiano

Support

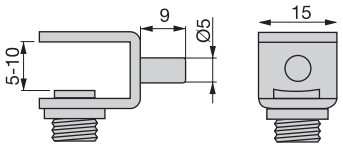

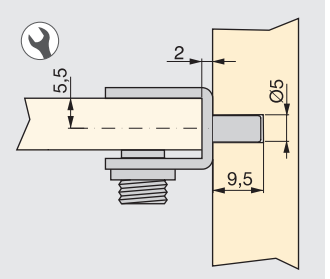

Cod.		
86217	**07**	1.000

Acciaio e tecnoplastica
Steel and plastic

Reggipiano

Support

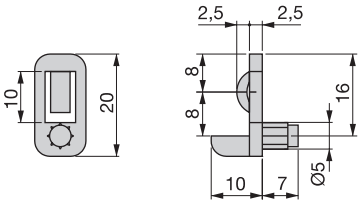

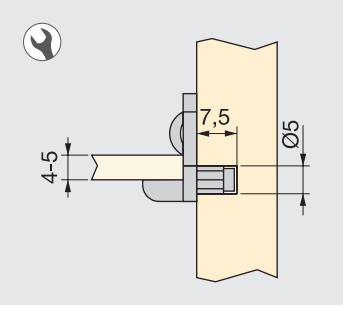

Cod.		
81540	**20**	2.000

Tecnoplastica / Plastic

Ventosa

Bumper for glass

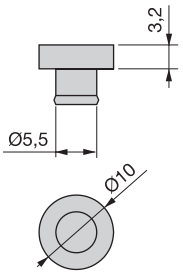

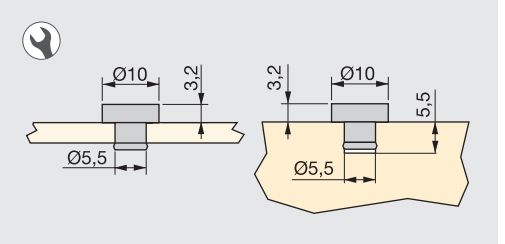

Cod.		
82173	**20**	1.000

Tecnoplastica / Plastic

4.3
47/59

VITI, BUSSOLE, PARACOLPI E COPRIFORI

Viti e bussole

4.49 Viti metriche
4.51 Viti Euro
4.51 Viti dirette per chiave esagonale
4.52 Viti TSP pozidrive autofilettanti
4.54 Punte, portapunte e chiavi esagonali
4.55 Bussole

Paracolpi e coprifori

4.58 Paracolpi
4.59 Coprifori

SCREWS, SOCKETS, BUMPERS AND COVERCAPS

Screws and sockets

4.49 Metric screws
4.51 Euro screws
4.51 Self-tapping allen screws
4.52 Self-tapping pozidrive screws
4.54 Bits, bit holders and allen keys
4.55 Sockets

Bumpers and covercaps

4.58 Bumpers
4.59 Covercaps

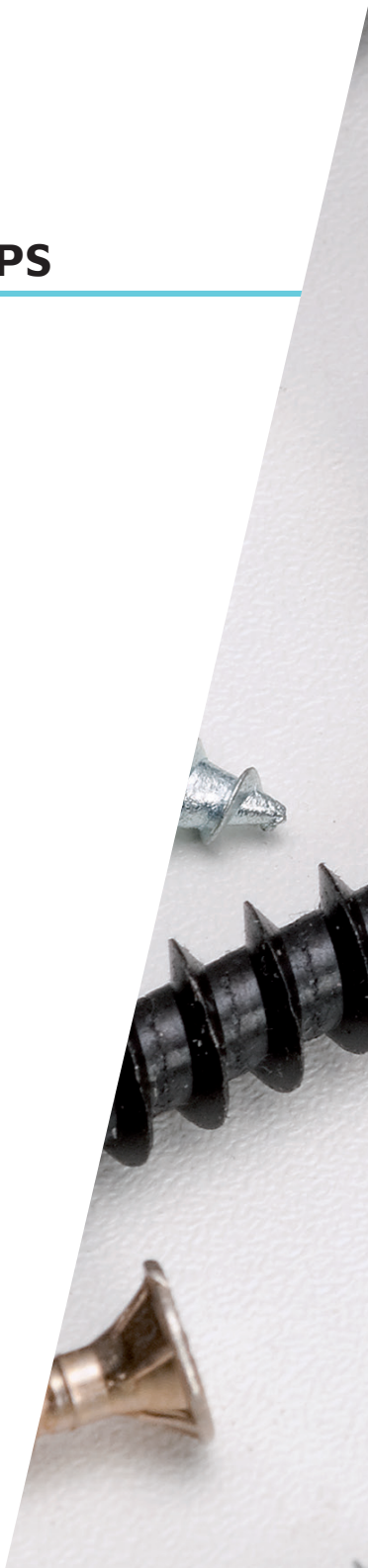

VITI METRICHE
METRIC SCREWS

Vite M6
M6 screw

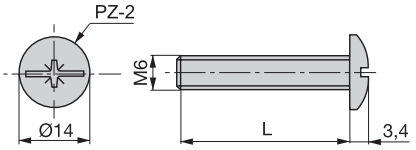

L	Cod.		
14	**50564**	**07**	2.000
20	**50221**	**07**	2.000
25	**50565**	**07**	2.000
30	**70501**	**07**	2.000
35	**60942**	**07**	2.000
40	**51320**	**07**	1.000
50	**51321**	**07**	1.000
60	**51322**	**07**	1.000

Acciaio / Steel

Vite unione femmina M6
M6 bolt

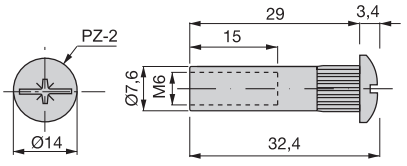

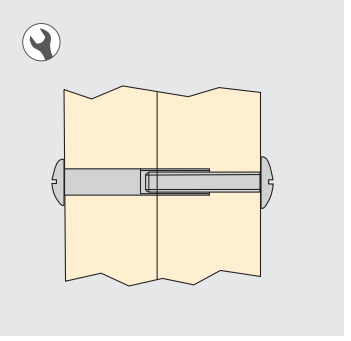

Cod.		
50213	**07**	2.000

Acciaio / Steel

Tubetto M6
M6 sheath

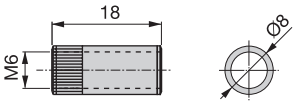

Cod.		
90197	**02**	2.000

Ottone / Brass

Vite M4
M4 screw

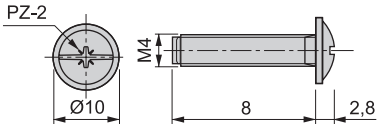

L	Cod.		
8	**51201**	**07**	2.000

Acciaio / Steel

Viti M4 con testa extra piatta

M4 screws with an extra flat head

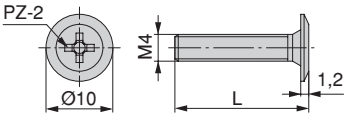

L	Cod.		
8	**41300**	**07**	2.000
10	**41301**	**07**	2.000
14	**41302**	**07**	2.000
20	**41303**	**07**	2.000
22	**41304**	**07**	2.000
25	**41305**	**07**	2.000
30	**41306**	**07**	2.000
35	**41307**	**07**	2.000
40	**41308**	**07**	2.000

Acciaio / Steel

Vite unione femmina M4 con testa extra piatta

M4 bolt with an extra flat head

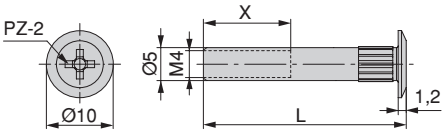

L	X	Cod.		
15	9	**41309**	**07**	2.000
29	13	**41310**	**07**	2.000

Acciaio / Steel

Tubetto M4

M4 sheath

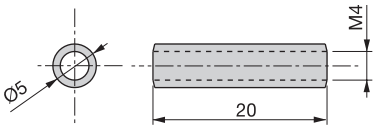

Cod.		
90203	**02**	2.000

Ottone / Brass

Set 2 viti unione compete

Set 2 screws + 2 bolts

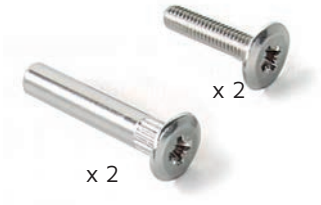

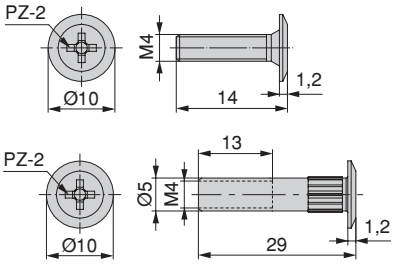

Cod.		
41311	**07**	500

Acciaio / Steel

Ogni set contiene:
2 viti L=14 mm Cod. 4130207
2 bussole L=29 mm Cod. 4131007

Each set contains:
2 screws L=14 mm Cod. 4130207
2 bolts L=29 mm Cod. 4131007

VITI EURO
EURO SCREWS

Vite euro TSP
Flathead euro screw

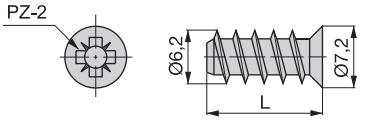

L	Cod.			
11	**61085**	**05**	**07**	1.000
13	**51237**	**05**	**07**	1.000

Acciaio / Steel

- Viti per foro Ø5mm.
- For Ø5mm hole.

Vite euro TSP passo stretto
Fine thread flathead euro screw

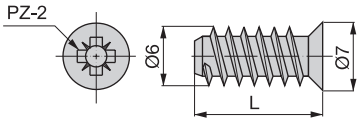

L	Cod.			
12	**80670**	**05**	**-**	2.000
13,7	**50441**	**05**	**07**	2.000
17	**50440**	**05**	**07**	2.000

Acciaio / Steel

- Viti per foro Ø5mm.
- For Ø5mm hole.

Vite euro TC passo stretto
Roundhead fine thread euro screw

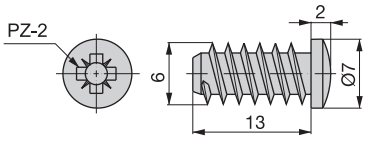

Cod.			
82341	**05**	**07**	2.000

Acciaio / Steel

- Viti per foro Ø5mm.
- For Ø5mm hole.

VITI DIRETTE PER CHIAVE ESAGONALE
SELF-TAPPING ALLEN SCREWS

Vite diretta Ø7
Ø7 screw

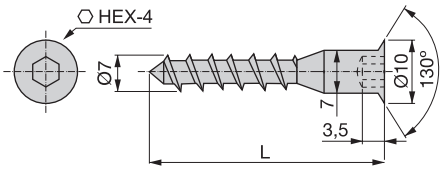

L	Cod.			
50	**70121**	**05**	**09**	2.000
60	**70507**	**-**	**09**	1.000
70	**70138**	**-**	**09**	1.000

Acciaio / Steel

- Viti per foro Ø5mm.
- For Ø5mm hole.

Vite diretta Ø5
Ø5 screw

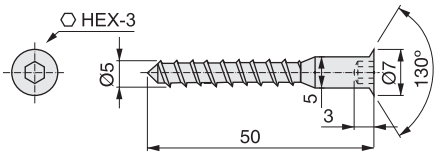

Cod.			
70119	**05**	**09**	3.000

Acciaio / Steel

- Viti per foro Ø3mm.
- For Ø3mm hole.

05 Zincato bianco / Zinc plated | 06 Tropicalizzato / Zinc dichromate | 07 Nichelato / Nickel plated | 09 Zincato nero / Black zinc plated

VITI TSP POZIDRIVE AUTOFILETTANTI
SELF-TAPPING POZIDRIVE SCREWS

Vite TSP VBA plus
Flathead VBA Plus screw

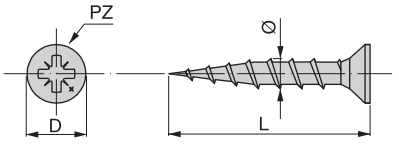

Ø	L	Cod.			
2,5	15	**50302**	-	**06**	1.000
3	15	**50307**	-	**06**	500
3	20	**50308**	-	**06**	500
3	25	**50309**	-	**06**	500
3	30	**50310**	-	**06**	500
3,5	15	**50314**	**05**	-	500
3,5	20	**50395**	**05**	-	500
3,5	25	**50316**	-	**06**	500
3,5	30	**50317**	-	**06**	500
3,5	35	**50318**	-	**06**	500
3,5	40	**50319**	**05**	-	500
4	15	**50323**	**05**	-	500
4	20	**50324**	**05**	-	500
4	25	**50325**	**05**	-	500
4	30	**50326**	**05**	-	500
4	35	**50327**	**05**	-	500
4	40	**50328**	**05**	-	500
4	50	**50330**	**05**	-	500
4	60	**50331**	**05**	-	500
4,5	50	**50338**	**05**	-	500
4,5	60	**50339**	**05**	-	500
5	50	**50396**	**05**	-	500

Acciaio / Steel

Ø	PZ	D
2,5	1	5,1
3		5,9
3,5	2	6,9
4		7,9
4,5		8,9
5		9,9

Vite TSP VBA plus filetto parziale
Partially-threaded flathead VBA Plus screw

Ø	L	X	Cod.			
3,5	50	30	**50393**	-	**06**	500
4,5	70	44	**50352**	**05**	-	200

Acciaio / Steel

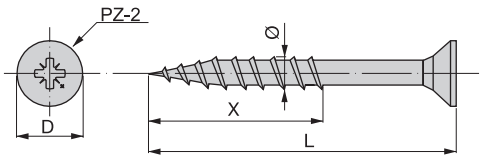

Ø	PZ	D
3,5	2	6,9
4,5		8,9

Vite TC VBA plus

Roundhead VBA screw

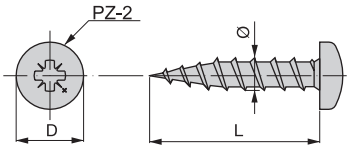

Ø	L	Cod.		
3,5	15	**50372**	**05**	500
4,5	17	**50379**	**05**	500

Acciaio / Steel

Ø	PZ	D
3,5	2	7
4,5		9

Vite VBA Plus testa piana larga

Wide extra flathead VBA Plus screw

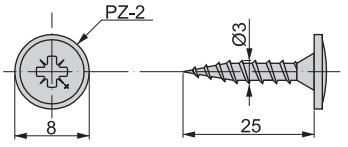

Cod.		
50369	**05**	500

Acciaio / Steel

Vite TGS VBA plus

Raised-head VBA Plus screw

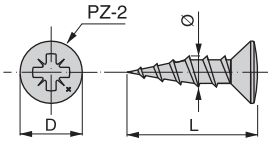

D	Ø	L	Cod.		
7,9	4	15	**50009**	**07**	500
6,5	3,5	16	**50008**	**07**	500

Acciaio / Steel

Vite XZ

XZ screw

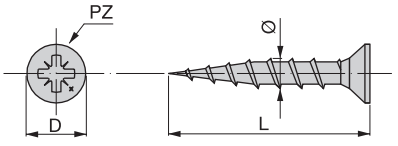

Ø	L	Cod.		
3	16	**82177**	**05**	1.000
3,5	16	**53901**	**05**	1.000
3,5	20	**53904**	**05**	1.000
3,5	30	**80240**	**05**	500
4	16	**53907**	**05**	500
4	20	**82186**	**05**	500
4	30	**81067**	**05**	500

Acciaio / Steel

Ø	PZ	D
3	1	5,8
3,5	2	6,7
4	2	7,7

PUNTE, PORTAPUNTE E CHIAVI ESAGONALI
BITS, BIT HOLDERS AND ALLEN KEYS

Punta Pozidrive
Pozidrive bit

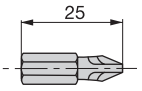

PZ	Cod.		
1	**61632**	**03**	5
2	**61633**	**03**	5

Acciaio / Steel

Portapunte magnetico universale
Universal magnetic bit holder

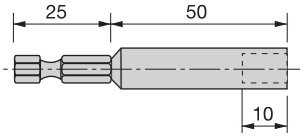

Cod.		
61634	**07**	1

Acciaio / Steel

Chiave esagonale a L
L-shaped allen key

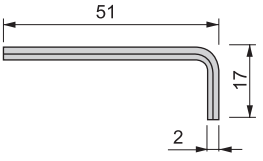

Cod.		
51411	**05**	1.000

Acciaio / Steel

Chiave esagonale a Z
Z-shaped allen key

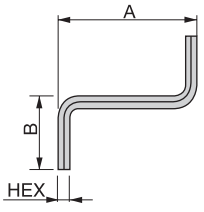

A	B	HEX	Cod.		
35	20	3	**60808**	**05**	1.000
46	22	4	**60626**	**05**	1.000

Acciaio / Steel

BUSSOLE
SOCKETS

Fondello ragno
Pronged

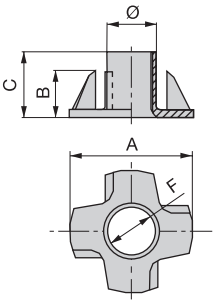

A	B	C	Ø	F	Cod.		
17	6,5	8	8	M6	**30070**	**05**	1.000
19	6	8	9	M8	**30069**	**05**	1.000
22,5	7,5	11	12	M10	**30068**	**05**	1.000

Acciaio / Steel

Fondello da avvitare
Screw-in

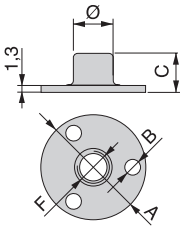

A	B	C	Ø	F	Cod.		
25	3,5	12,3	10	M8	**50447**	**05**	1.250
29	3,8	11,3	11,6	M10	**50446**	**05**	1.250

Acciaio / Steel

Fondello a pressione
Wide rimmed

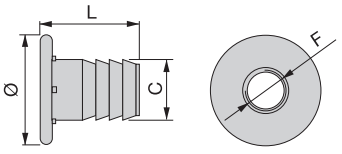

L	Ø	C	D	F	Cod.		
15,4	13,6	8,7	8	M6	**80667**	**05**	1.000
18	20	10,7	10	M8	**80291**	**05**	1.000
19	22	12,5	12	M10	**80353**	**05**	1.000

Acciaio / Steel

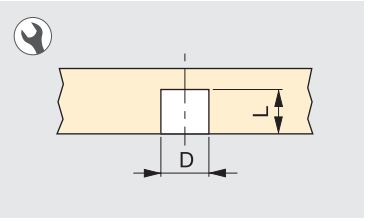

Bussola ad espansione
Expanding socket

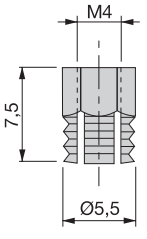

Cod.		
90034	**02**	1.000

Ottone / Brass

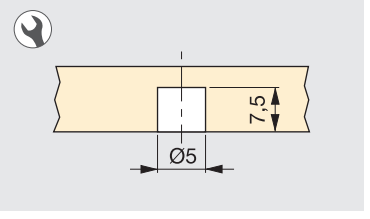

01 | Zama grezza / Natural zamak
02 | Ottone / Natural brass
05 | Zincato bianco / Zinc plated

Bussola ad espansione

Expanding socket

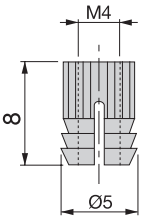

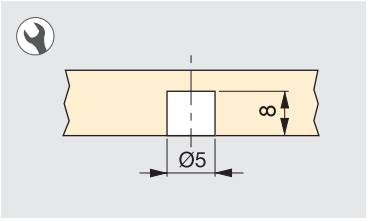

Cod.		
90033	**02**	5.000

Ottone / Brass

Bussola ad espansione

Expanding socket

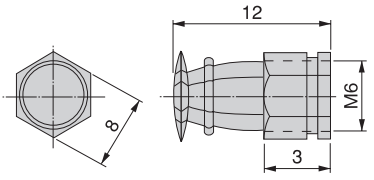

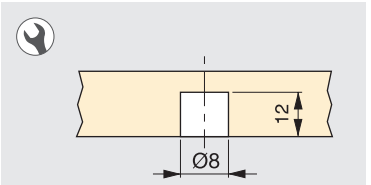

Cod.		
80082	**02**	2.500

Ottone / Brass

- Con sfera interna per espansione.
- With expanding ball.

Bussola esagono incassato

Hexagonal built-in socket

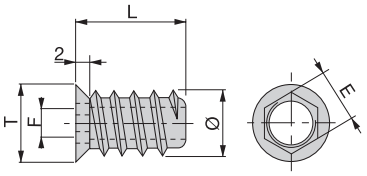

F	D	E	T	L	Ø	Cod.			
M6	8	6	12	10	9,5	**80280**	**01**	**05**	1.000
M6	8	6	12	13	10,5	**80080**	**01**	**05**	5.000
M6	8	6	12	18	10,5	**80077**	**01**	**05**	1.000
M8	10	8	14	15	12	**80076**	**01**	**05**	1.000

Zama / Zamak

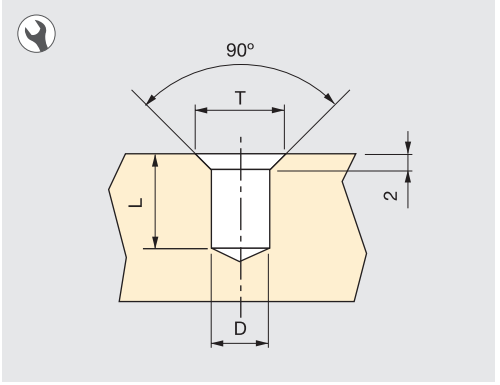

Bussola M4

M4 socket

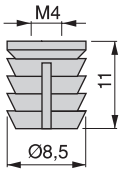

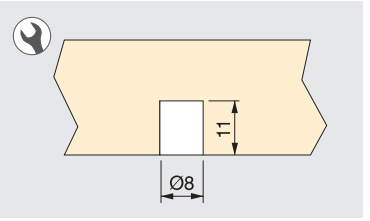

Cod.		
90474	**20**	2.000

Tecnoplastica / Plastic

Bussola M6

M6 socket

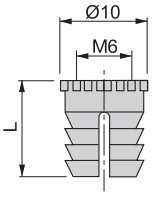

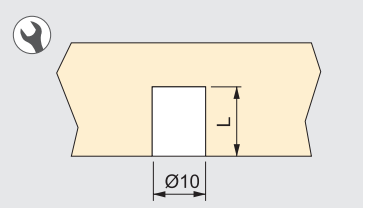

L	Cod.		
10	**90079**	**20**	2.500
13	**90078**	**20**	2.500

Tecnoplastica / Plastic

Bussola Ø5

Ø5 socket

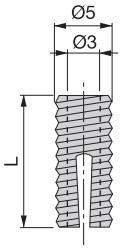

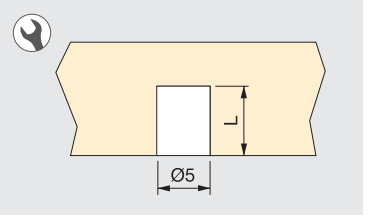

L	Cod.		
10	**90409**	**20**	5.000
11	**90036**	**20**	5.000

Tecnoplastica / Plastic

Barilotto

Housing

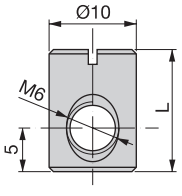

L	Cod.		
12	**61089**	**05**	2.000
14	**61701**	**05**	2.000

Acciaio / Steel

PARACOLPI
BUMPERS

Paracolpi a T
T bumpers

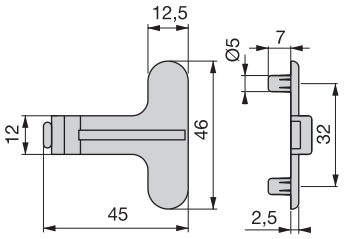

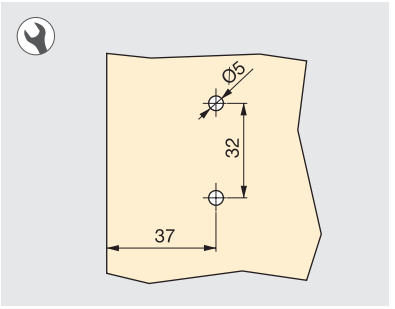

Cod.		
90166	**20**	1.000

Tecnoplastica / Plastic

- Battente in plastica morbida.
- Stop in soft plastic.

Paracolpi ad incasso
Soft-stem

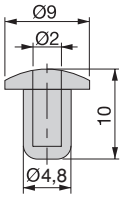

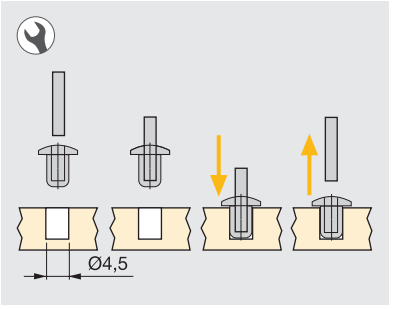

Cod.		
90698	**20**	5.000

Tecnoplastica / Plastic

- Non include utensile di montaggio
- Assembling tool not included.

Paracolpi ad incasso
Soft-stem

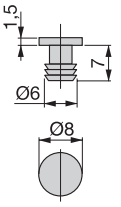

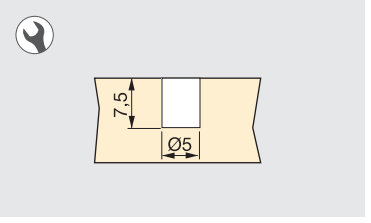

Cod.		
90174	**15**	5.000

Tecnoplastica / Plastic

Paracolpi ad incasso
Soft-stem

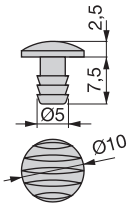

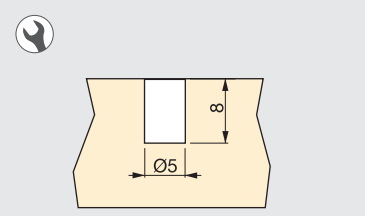

Cod.		
90173	**20**	5.000

Tecnoplastica / Plastic

Paracolpi ad incasso
Soft-stem

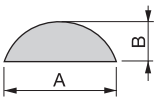

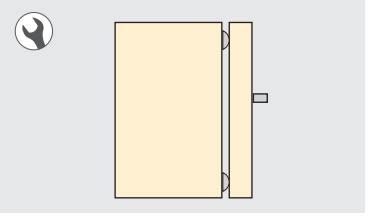

A	B	Cod.		
10	3	**30057**	**20**	500
7	1,5	**30059**	**20**	500
10	1,5	**81710**	**20**	500

Tecnoplastica / Plastic

COPRIFORI
COVERCAPS

Copriforo
Grooved plastic

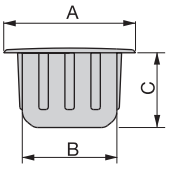

A	B	C	Cod.		
8	5	5	**90176**	**15**	1.000
12	8	8	**90178**	**15**	1.000

Tecnoplastica / Plastic

Copriforo adesivo
Adhesive cap

Ø	N° pezzi N° pieces	Cod.															
13	20 uds / foglio 20 uds / sheet	**51289**	**15**	**16**	**17**	**18**	**19**	**21**	**22**	**23**	**26**	**27**	**28**	**30**	**50**	**83**	1.000
20	15 uds / foglio 15 uds / sheet	**51360**	**15**	**16**	**17**	**18**	**19**	**21**	**22**	**23**	**26**	**27**	**28**	**30**	-	**83**	900

Tecnoplastica / Plastic

15 | Plastica bianca / White plastic
16 | Plastica noce / Brown plastic
17 | Plastica nera / Black plastic
18 | Finitura frassino / Ash effect
19 | Finitura rovere / Oak effect
21 | Plastica grigia / Grey plastic
22 | Plastica beige / Beige plastic
23 | Plastica grigia antracita / Grey plastic antracite
26 | Finitura ciliegio / Cherry wood effect
27 | Grigio effetto tessile / Grey textile effect
28 | Beige effetto tessile / Beige textile effect
30 | Finitura faggio / Beech effect
50 | Finitura pino / Pine effect
83 | Finitura wenguè / Wengue effect

NOTE

NOTES

4.4
63/72

SISTEMI DI ASSEMBLAGGIO A PARETE

Reggimensole a parete

4.63 Reggimensole a parete

Reggipensili per moduli

4.67 Reggipensile per moduli base appesi
4.69 Reggipensili per moduli alti

WALL FASTENER SYSTEMS

Wall fastener systems

4.63 Wall shelf supports

Suspended module hangers

4.67 Hanging bracket for suspended lower modules
4.69 Suspended high module hangers

REGGIMENSOLE A PARETE
WALL FASTENER SYSTEMS

Zipp 2

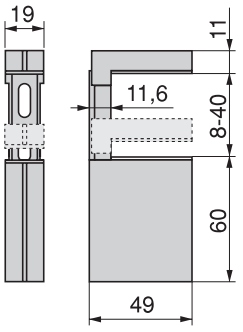

Cod.		
62615	**25**	40

Tecnoplastica e zama
Plastic and zamak

- Secondo norma UNE EN-14749:2006 (mobili contenitori di uso domestico ed in cucine).
- Complies with UNE EN-14749:2006 (furniture for home and use kitchen).

Zipp 3

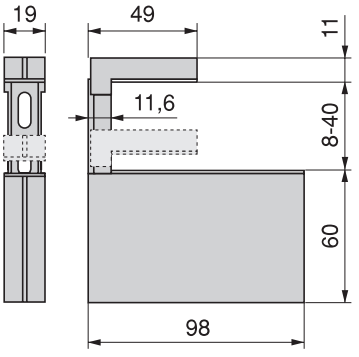

Cod.		
63486	**25**	40

Tecnoplastica e zama
Plastic and zamak

- Dispone di una vite nella parte anteriore per la regolazione dell'inclinazione della mensola.
- Secondo norma UNE EN-14749:2006 (mobili contenitori di uso domestico ed in cucine).
- Has a screw on the front to adjust the shelf slope.
- Complies with UNE EN-14749:2006 (furniture for home and use kitchen).

Halcón

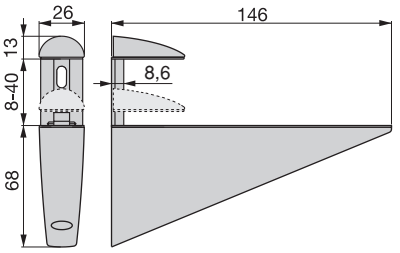

Cod.			
61930	**24**	**25**	40

Tecnoplastica e zama
Plastic and zamak

- Secondo norma UNE EN-14749:2006 (mobili contenitori di uso domestico ed in cucine).
- Complies with UNE EN-14749:2006 (furniture for home and use kitchen).

Venecia

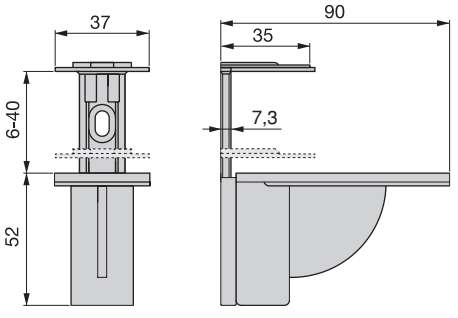

Cod.		
86501	**25**	100

Tecnoplastica e zama
Plastic and zamak

- Due reggimensole poste a 400mm tra loro con una mensola da 600mm profonda 350mm e dello spessore di 40mm supportano un carico di 30kg

- The maximum weight the units support is 30kg. Maximum shelf dimensions are 400mm wide, 350mm deep and 40mm thick.

Squad-2

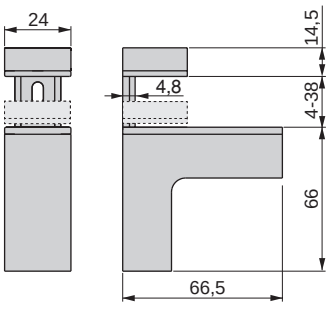

Cod.		
60205	**25**	40

Tecnoplastica e zama
Plástico e zamak

- Secondo norma UNE EN-14749:2006 (mobili contenitori di uso domestico ed in cucine).
- Complies with UNE EN-14749:2006 (furniture for home and use kitchen).

Mirlo

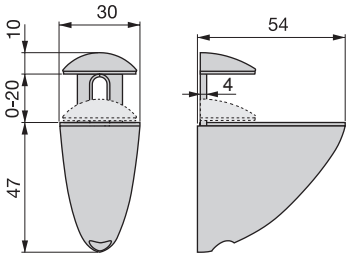

Cod.			
62488	**11**	**25**	40

Tecnoplastica e zama
Plastic and zamak

Azor

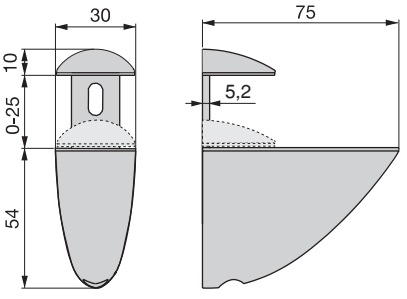

Cod.			
62485	**24**	**25**	40

Tecnoplastica e zama
Plastic and zamak

05 Zincato bianco / Zinc plated | 11 Cromato brillo / Chrome plated | 24 Verniciato nichel opaco / Matt nickel painted | 25 Verniciato alluminio / Silver painted

Pelícano

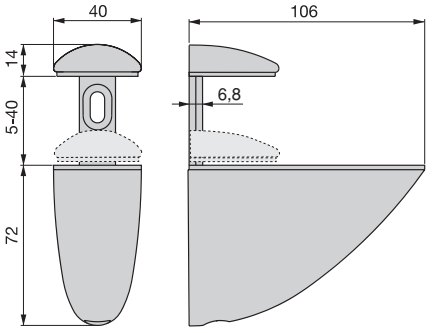

Cod.		
51122	**25**	40

Tecnoplastica e zama
Plastic and zamak

- Secondo norma UNE EN-14749:2006 (mobili contenitori di uso domestico ed in cucine).
- Complies with UNE EN-14749:2006 (furniture for home and use kitchen).

Reggimensola a scomparsa Phantom

Phantom hidden support

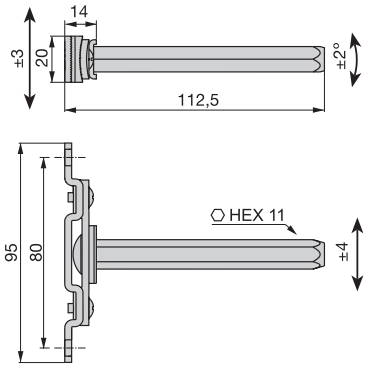

Cod.		
69126	**05**	40

Acciaio / Steel

- Peso massimo per 2 reggimensole: 20kg per mensole da 900x300 mm 15kg per mensole da 900x350 mm.
- Per mensole superiori ai 900 mm, si raccomanda usare 3 reggimensole.
- Distanza massima tra reggimensole 700 mm.
- I tasselli non sonno addatti per pareti in cartongesso.
- Per un bloccaggio definitivo della mensola utilizzare l'eccentrico Ø15 Cod. 8006601 e relativo tirante 5137705 o 5137905.

- Max weight for 2 supports: 20kg for 900x300mm shelves 15kg for 900x350 mm shelves.
- For shelves longer than 900 mm, we reccomend to use 3 supports.
- Max distance between supports 700 mm.
- The plugs supplied are not suitable for use with plasterboard walls.
- For a better fixing of the shelf you can use Ø15 cam Cod. 8006601 and bolts 5137705 or 5137905.

MONTAGGIO:
ASSEMBLING:

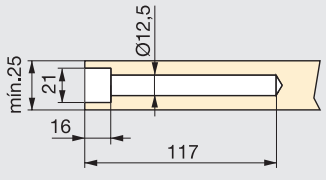

MONTAGGIO CON ECCENTRICO Ø15.
ASSEMBLING WITH Ø15 CAM.

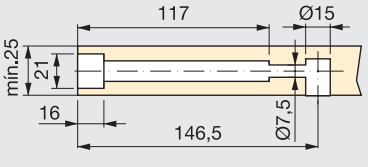

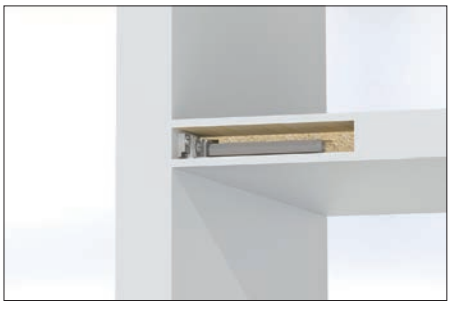

REGGIPENSILE PER MODULI BASE APPESI
HANGING BRACKET FOR SUSPENDED LOWER MODULES

NEW

Max. 2x150 kg

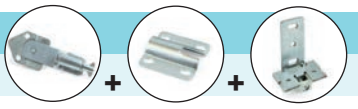

Reggipensile Strong
Strong hanger

Cod.		
43471	**05**	50

Zama e acciaio
Zamak and steel

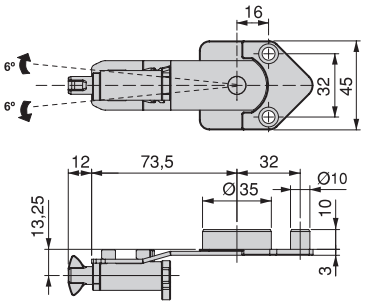

- In combinazione con il supporto inferiore può regolare in senso verticale, orizzontale e in profondità.
- Test di portata 300 kg.

- In combination with the lower support it can be adjusted vertically, horizontally and in depth.
- Dynamic tests of 300 kg.

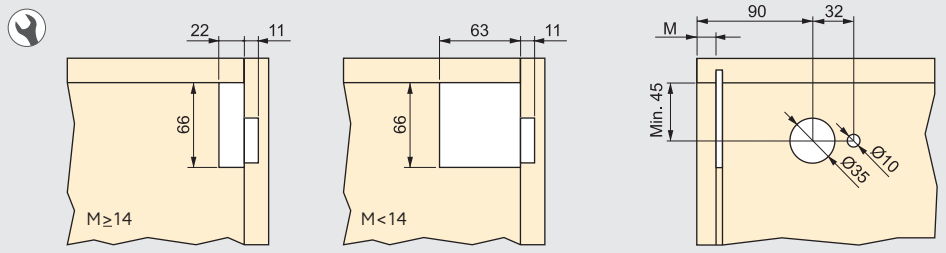

Piastra Strong
Strong plate

Cod.		
43472	**05**	100

Acciaio / Steel

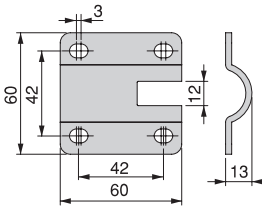

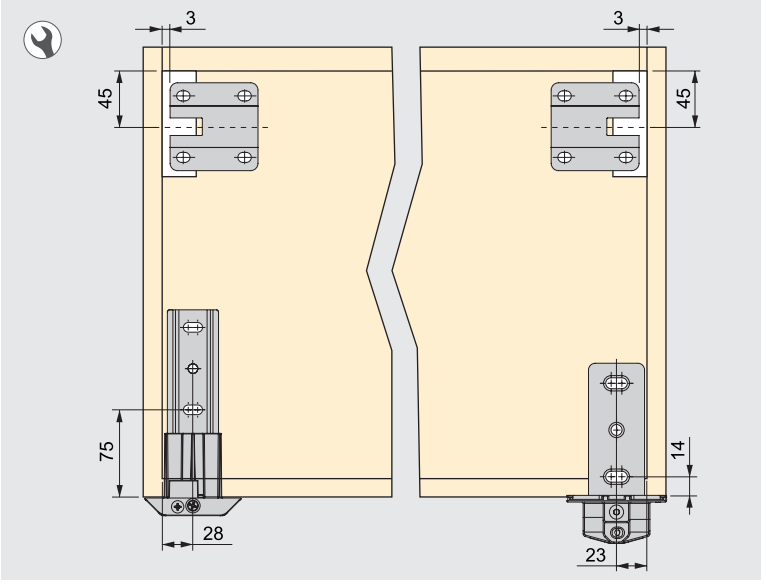

05 | Zincato bianco
Zinc plated

Supporto inferiore Strong 3 mm

Bottom fix support Strong 3 mm

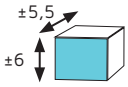

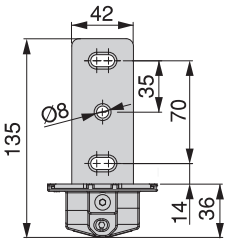

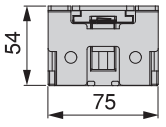

Cod.		
43474	**05**	25

Zama e acciaio
Zamak and steel

Supporto inferiore Strong 32 mm

Bottom fix support Strong 32 mm

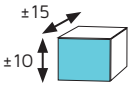

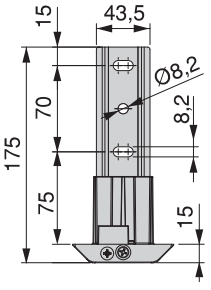

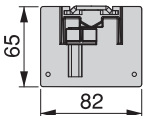

Cod.		
43473	**05**	25

Zama e acciaio
Zamak and steel

www.emuca.com

REGGIPENSILI PER MODULI ALTI
SUSPENDED HIGH MODULE HANGERS

Reggipensile Tack
Tack hanger

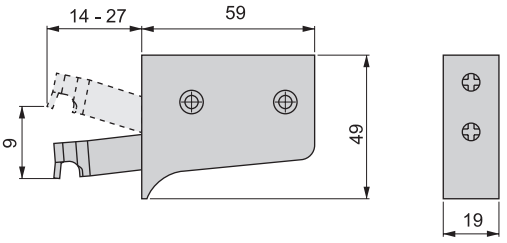

Descrizione Description	Cod.		
Per vite Screw-on	**89227**	**21**	200

Acciaio e tecnoplastica
Steel and plastic

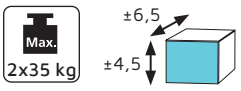

- Reggipensile a vista universale.
- Regolazione frontale.

- Visible hanger without side.
- Front adjustment.

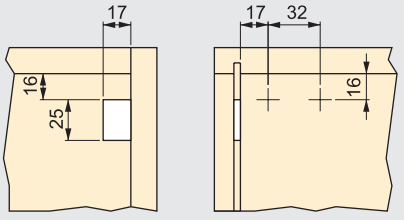

Vite raccomandata
Ø3,5x30mm.

Recommend screw
Ø3,5x30mm.

Reggipensile Hook
Hook hanger

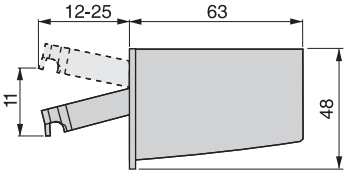

Descrizione Description	Lato Hand	Cod.		
Per vite Screw-on	Destra Right	**89216**	**21**	200
Per vite Screw-on	Sinistra Left	**89215**	**21**	200
A pressione Knock-in	Destra Right	**89214**	**21**	200
A pressione Knock-in	Sinistra Left	**89213**	**21**	200

Acciaio e tecnoplastica / Steel and plastic

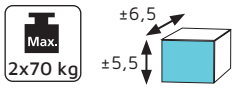

- Portata fino a 70 kg secondo norme UNI 10716.
- Regolazione frontale.

- Max. load 70 kg according to UNI 10716.
- Frontal adjustment.

MONTAGGIO HOOK A VITE
SCREW-ON HOOK ASSEMBLY

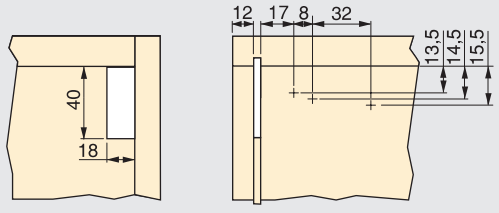

MONTAGGIO HOOK A PRESSIONE
KNOCK-IN HOOK ASSEMBLY

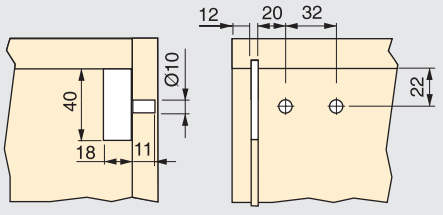

Vite raccomandata
Ø3,5x25mm.

Recommend screw
Ø3,5x25mm.

Tappi Hook
Hook covers

Lato / Hand	Cod.				
Destra / Right	**89218**	**07**	**15**	**21**	200
Sinistra / Left	**89217**	**07**	**15**	**21**	200

Tecnoplastica / Plastic

05 Zincato bianco / Zinc plated | 07 Nichelato / Nickel plated | 15 Plastica bianca / White plastic | 21 Plastica grigia / Grey plastic | 23 Plastica grigia antracita / Grey plastic antracite

Reggipensile Holdy

Holdy hanger

Descrizione / Description	Lato / Hand	Cod.		
Per vite / Screw-on	Destra / Right	**43424**	**05**	200
Per vite / Screw-on	Sinistra / Left	**43425**	**05**	200

Acciaio / Steel

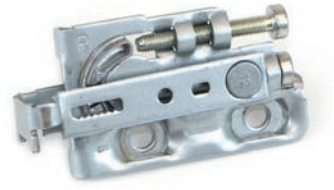

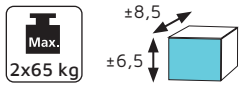

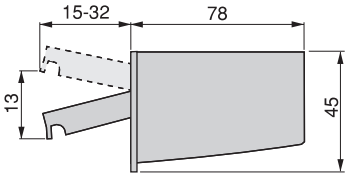

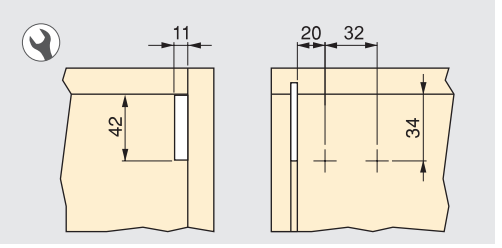

- Reggipensile per mobili ad elevata portata: 45Kg/unità secondo EN 15939.
- Permette tre regolazioni indipendenti e facilmente raggiungibili frontalmente.
- Rimane nascosto con un tappo estrapiano in diversi colori.
- Realizzato in ferro per permettere il suo riciclaggio.

- High-resistance furniture hanger: 45 Kg/unit according to EN 15939
- Allows for three separate adjustments that are easily accessible from the front.
- It is hidden under an extra-flat cover in different colours.
- Made from steel to allow for subsequent recycling.

Tappi Holdy

NEW

Holdy covers

Lato / Hand	Cod.				
Destra / Right	**43428**	**15**	**21**	**23**	400
Sinistra / Left	**43429**	**15**	**21**	**23**	400

Tecnoplastica / Plastic

Anti ribaltamento Holdy

NEW

Holdy anti-tip

Lato / Hand	Cod.		
Destra / Right	**43430**	**20**	400
Sinistra / Left	**43431**	**20**	400

Tecnoplastica / Plastic

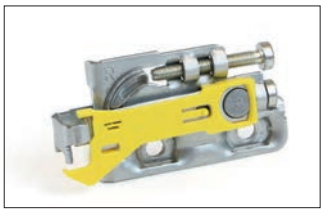

- Non compatibili con la barra di acciaio cod. 9173305.
- Not compatible with the steel bar cod. 9173305.

www.emuca.com

Barra reggipensile

Profile

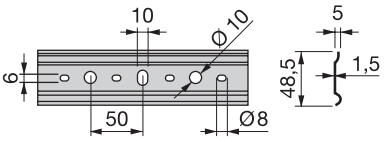

L	Cod.		
2 m	**91733**	**05**	10

Acciaio / Steel

- La barra di acciaio si taglia facilmente senza necessità di utensili grazie alle sue piegature.
- The steel bar is easily cut without the need for tools thanks to its flexibility.

Piastra reggipensili

Mounting plate

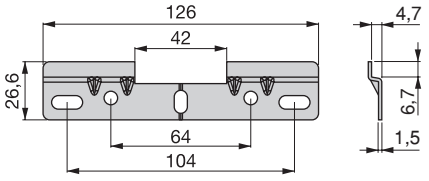

Cod.		
91732	**05**	400

Acciaio / Steel

Appendipensili Levelup

Levelup hanger

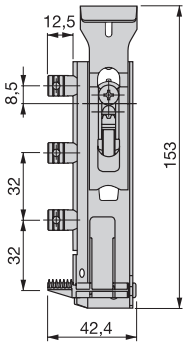

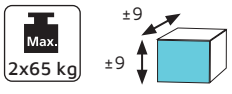

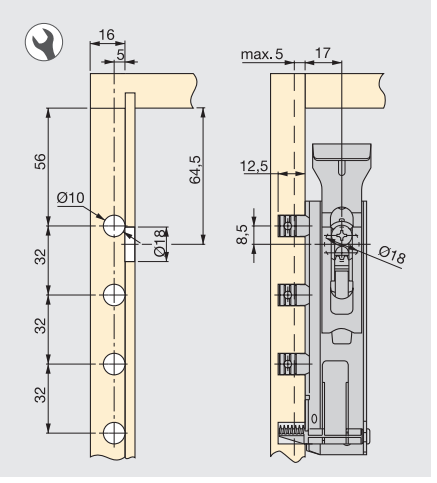

Lato Hand	Cod.		
Destra Right	**89186**	**05**	100
Sinistra Left	**89187**	**05**	100

Acciaio / Steel

- Il sistema LEVELUP reggipensile per mobili non necessita di ferramenta per il montaggio, offre la massima semplicità, regolazione e robustezza. Solo girando una leva di 180°il reggipensili rimane perfettamente ancorato.
- Alta resistenza: ha una capacità di carico di 50Kg per reggipensile. Norma EN 15939 nel telaio di prova tipo A.
- Di facile collocazione, il fissaggio avviene sul fianco del mobile indipendentemente dal cappello superiore.
- Gran regolazione: Regolazione laterale con guida in ferro fino a 16mm con avvitatore Philips N°2 Ø6 o con Pozidrive N°2 Ø6. Ecologico: questo reggipensile è interamente realizzato in metallo e può essere riciclato senza nessun problema.

- Without the need for tools, the LEVELUP wardrobe hanger offers maximum simplicity, adjustment and strength. By simply turning the lever 180°, the hanger is perfectly fastened.
- High resistance: Nominal load capacity of 50 Kg per hanger. Standard EN 15939 for type A test frame.
- Easy to fit: The fastening is carried out on the side of the wardrobe separate from the upper cover.
- Great adjustment. Side adjustment with steel rail up to 16 mm with a Phillips® N°2, Ø6 screwdriver or with Pozidriv® N°2, Ø6. Depth adjustment of up to 25mm.
- Environmentally friendly: This hanger is fully made from metal and can be recycled without any problems.

03 Acciaio grezzo / Natural steel | 05 Zincato bianco / Zinc plated | 07 Nichelato / Nickel plated | 15 Plastica bianca / White plastic

Piastrina doppia Levelup

Levelup double plate

Cod.		
89188	**03**	200

Acciaio / Steel

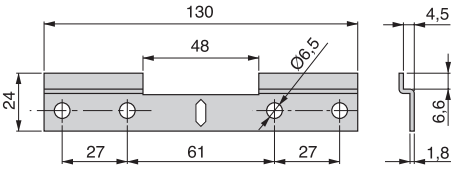

Copriforo Levelup

Levelup cover

Cod.			
89189	**07**	**15**	1.000

Zama / Tecnoplastica
Zamak / Plastic

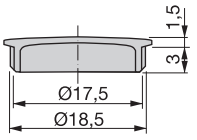

Set di appendipensili Levelup con piastrina

KIT

Set of Levelup hanger with plate

Cod.		
40086	**05**	1

Acciaio / Steel

Ogni set contiene:
1 appendipensile mano destra.
1 appendipensile mano sinistra.
1 piastrina.

Each set contains:
1 hanger right hand.
1 hanger left hand.
1 plate.