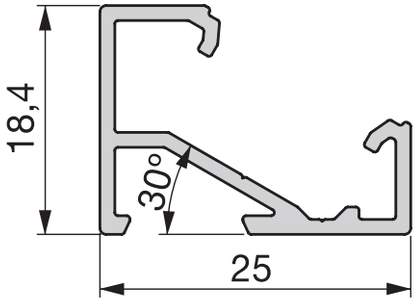
18,4
30°
25