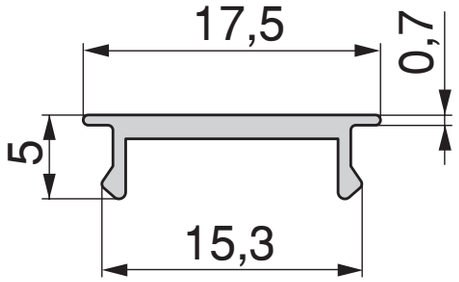
17,5
0,7
5
15,3

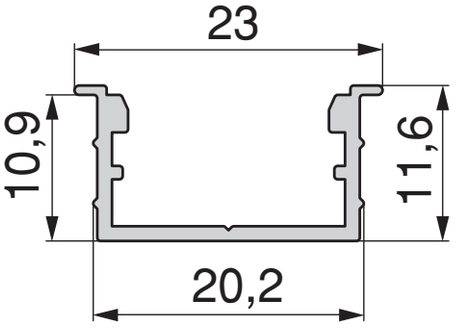
23
10,9
11,6
20,2