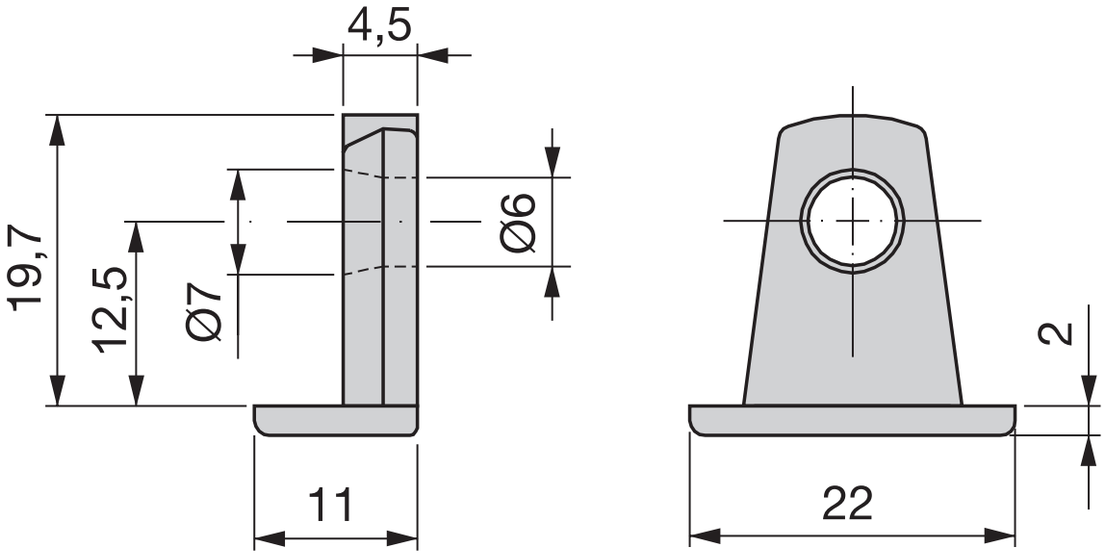
4,5
19,7
12,5
Ø7
Ø6
11
2
22