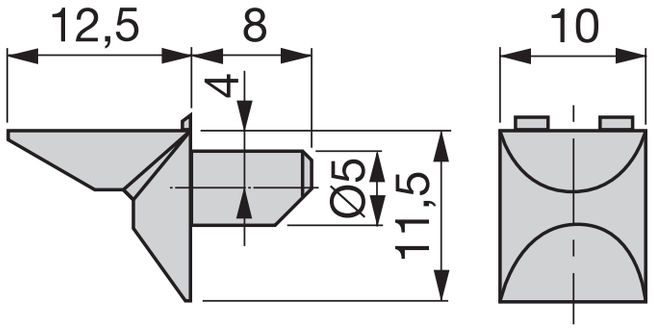
12,5
8
10
4
Ø5
11,5