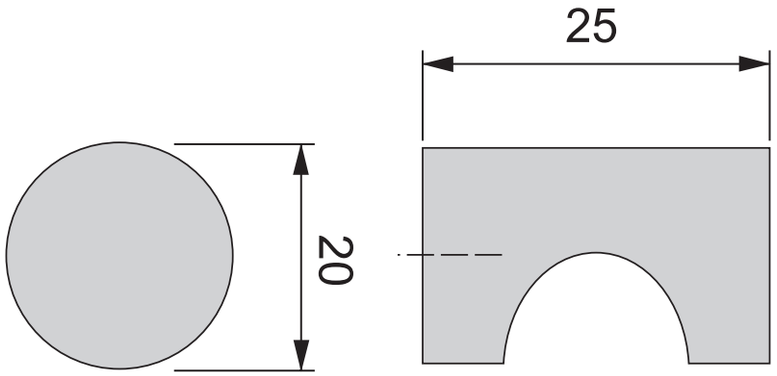
25
20